Γραφείο χωρίς συρτάρια
11101201

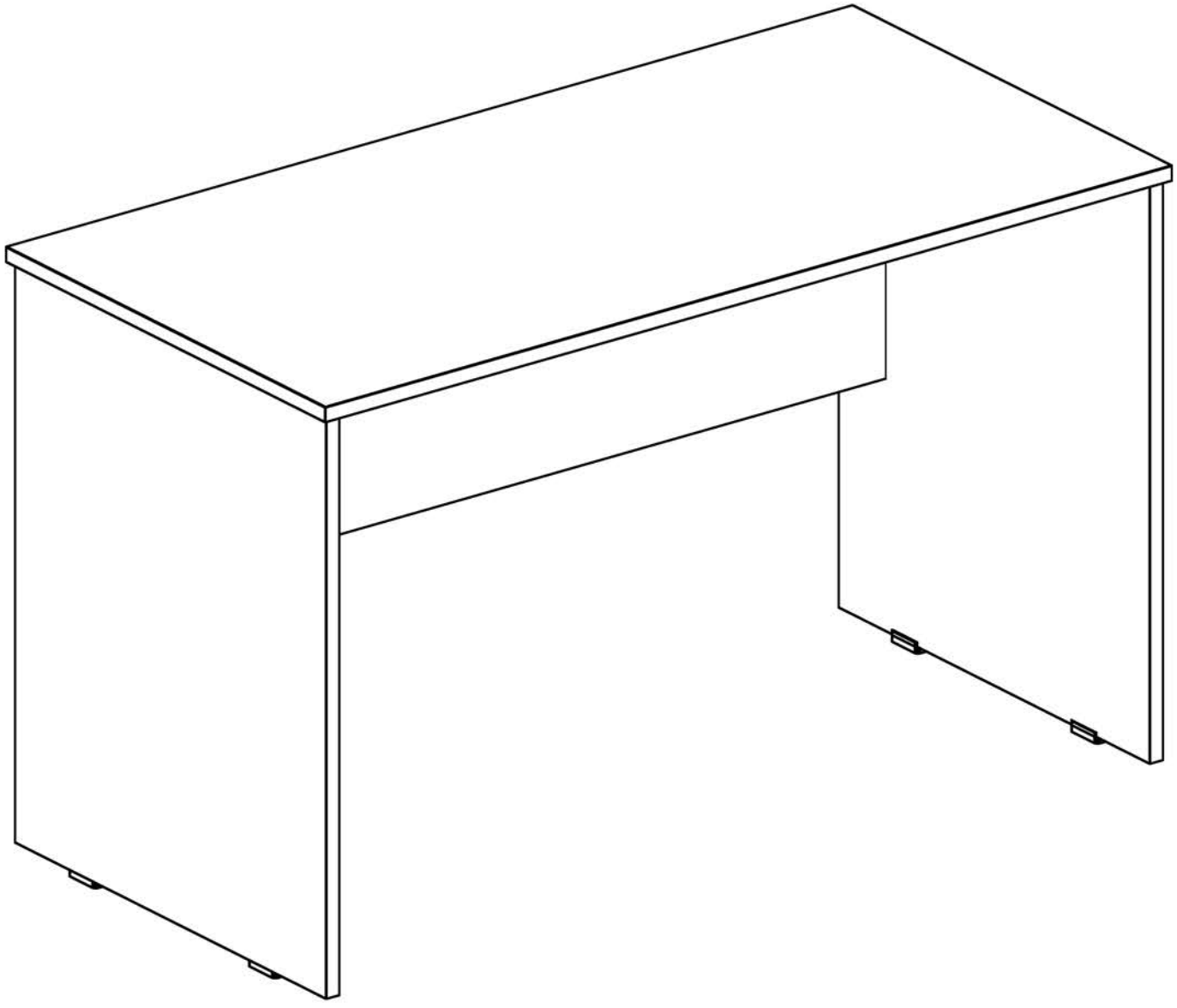

aline
suitable living





➔ Απαιτούνται 2 άτομα για τη συναρμολόγηση του επίπλου

➔ Δώστε ιδιαίτερη προσοχή στη μεταφορά και την τοποθέτηση των επιμέρους τεμαχίων του επίπλου ώστε να αποφευχθούν υλικές ζημιές

➔ Πριν ξεκινήσετε οποιαδήποτε εργασία προετοιμάστε το δωμάτιο και εξασφαλίστε ότι υπάρχει ο απαιτούμενος χώρος

➔ Με το άνοιγμα της συσκευασίας αφιερώστε λίγο χρόνο στο διαχωρισμό των επιμέρους κομματιών και των εξαρτημάτων

➔ Βεβαιωθείτε πως όλα τα απαιτούμενα εργαλεία και υλικά βρίσκονται κοντά σας πριν αρχίσετε τη συναρμολόγηση

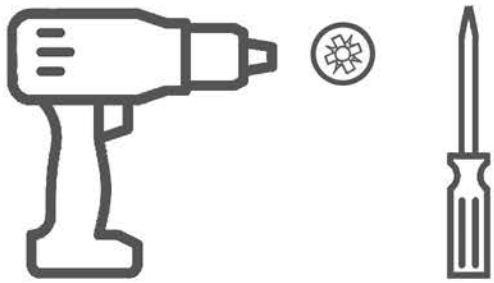

Εξαρτήματα συναρμολόγησης

α/α	Εικόνα	Περιγραφή	Ποσότητα
1		Αξονάκι minifix	**10**
2		Φεράμι minifix	**10**
3	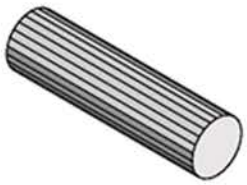	Καβίλια 8x30	**10**
4		Βίδα 4x60	**2**
5		Βίδα 3.5x30	**4**
6	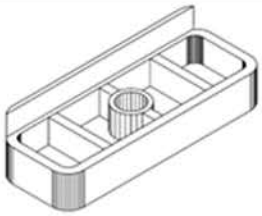	Πέλμα βιδωτό	**4**

Διαστάσεις επίπλου

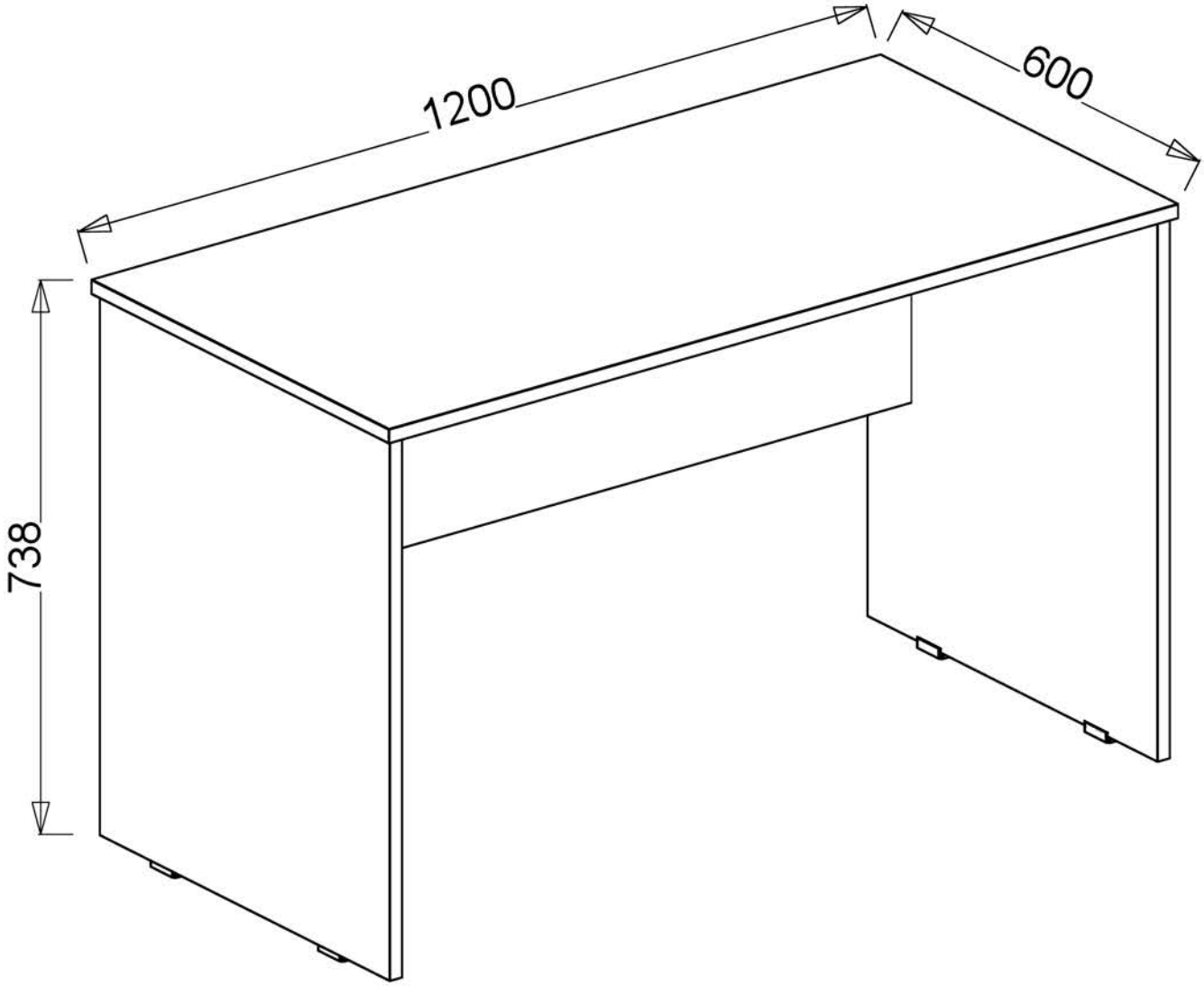

✔ Όλα τα επιμέρους τεμάχια του επίπλου φέρουν ετικέτες με τις διάστασεις και τα γενικά χαρακτηριστικά τους

Προετοιμασία επιμέρους τεμαχίων

1 Τοποθέτηση εξαρτημάτων στα **πλαϊνά**. Απαιτούνται :

- Δύο (2) αξονάκια φεραμιών
- Δύο (2) φεράμια

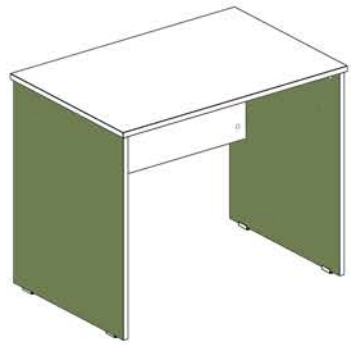

Χρησιμοποιήστε σφυρί για την εισαγωγή του πίρου. Χτυπήστε με προσοχή





x2

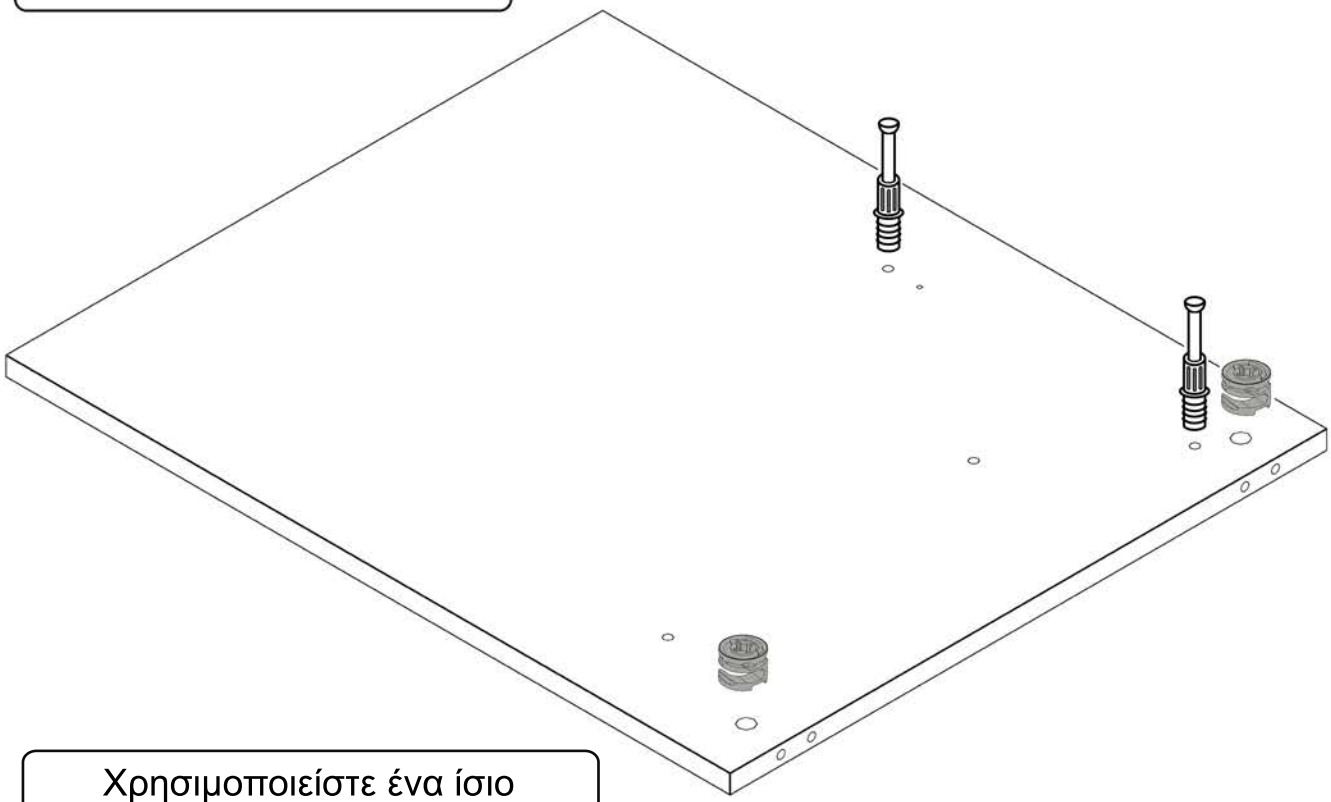

Χρησιμοποιείστε ένα ίσιο κατσαβίδι για να περιστρέψετε το φεράμι έτσι ώστε το βέλος να δείχνει προς τα πάνω



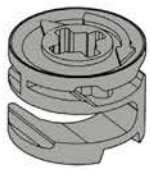

x2

Προετοιμασία επιμέρους τεμαχίων

2 Τοποθέτηση εξαρτημάτων στο **καπάκι**. Απαιτούνται :

- Πέντε (5) πίροι φεράμιού
- Επτά (7) καβίλιες



Χρησιμοποιήστε σφυρί για την εισαγωγή του πίρου. Χτυπήστε με προσοχή





x5

Χτυπήστε ελαφρά με σφυρί μέχρι να εφαρμόσει σωστά η καβίλια





x7

Προετοιμασία επιμέρους τεμαχίων

3 Τοποθέτηση εξαρτημάτων στην **μετώπη**. Απαιτούνται :

➡ Πέντε (5) φεράμια

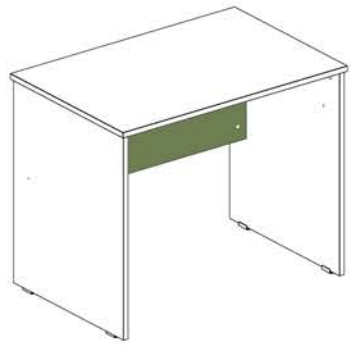

Χρησιμοποιείστε ένα κατσαβίδι για να περιστρέψετε το φεράμι έτσι ώστε το βέλος να δείχνει προς τα έξω



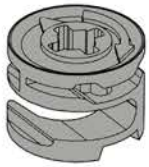

x5

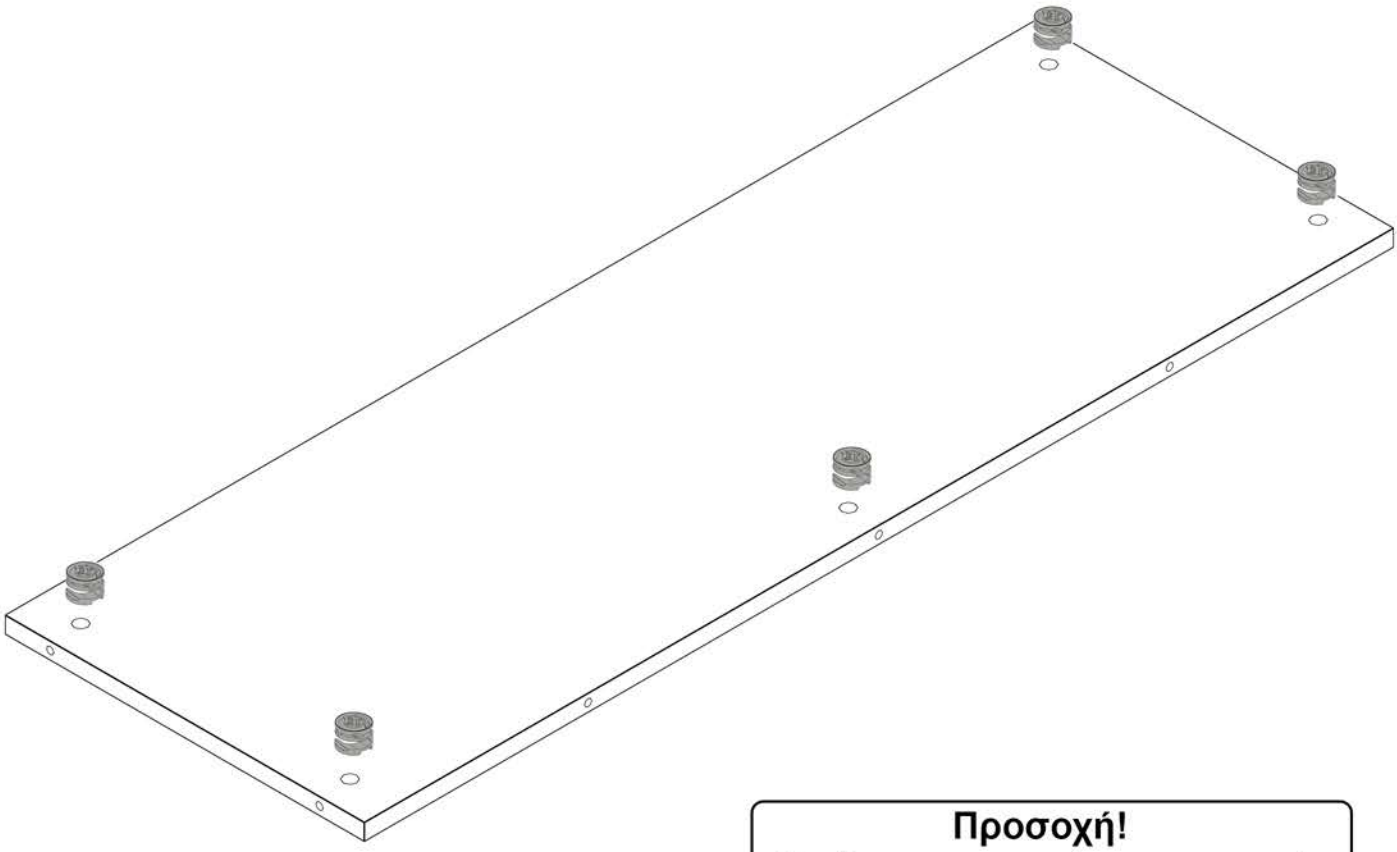

Προσοχή!

Κατά την εισαγωγή των φεραμιών προσέξτε το βέλος να δείχνει προς την κατεύθυνση του πίρου

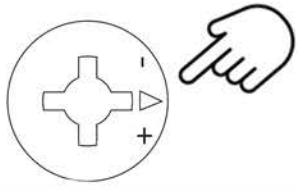

4 Ένωση πλαϊνού με μετώπη

- Ακουμπήστε το ένα πλαϊνό στο πάτωμα, με τις τρύπες προς τα πάνω
- Φέρτε τη μετώπη κάθετα πάνω από το πλαϊνό
- Εισάγετε τα αξονάκια των φεραμιών στις διατρήσεις της μετώπης
- Περιστρέψτε τα φεράμια της μετώπης προς τη φορά που δείχνει το βέλος μέχρι να σφίξει

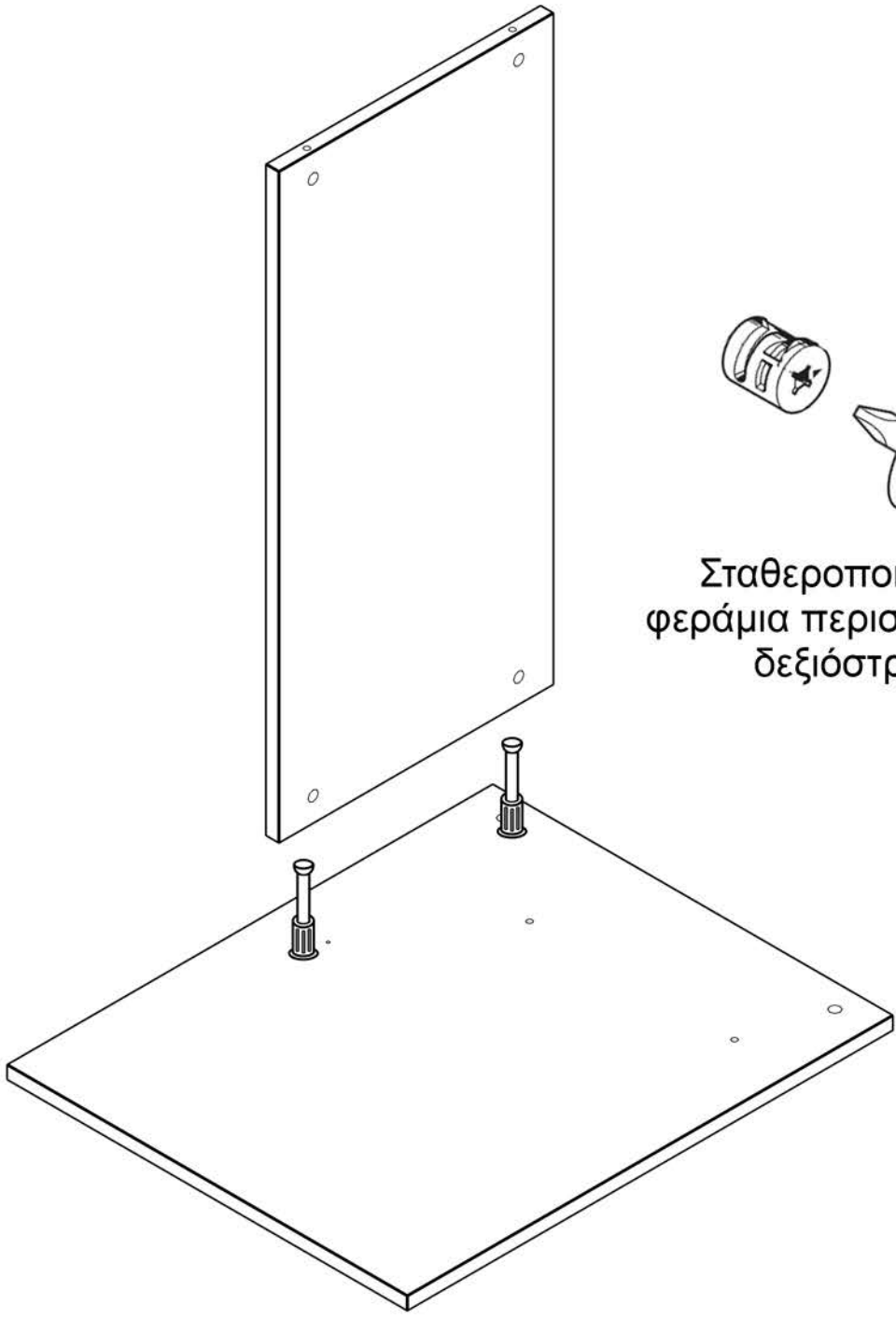

Σταθεροποιήστε τα φεράμια περιστρέφοντας δεξιόστροφα

5 Τοποθέτηση δεύτερου πλαϊνού

- Με τη βοήθεια ενός ακόμη ατόμου περιστρέψτε το πλαϊνό και τη μετώπη που συναρμολογήσατε στο πρώτο βήμα ώστε να ακουμπούν και τα δύο στο πάτωμα
- Φέρτε το δεύτερο πλαϊνό κάθετα και εισάγετε τα αξονάκια των φεραμιών στις διατρήσεις της μετώπης
- Περιστρέψτε τα φεράμια της μετώπης προς τη φορά που δείχνει το βέλος

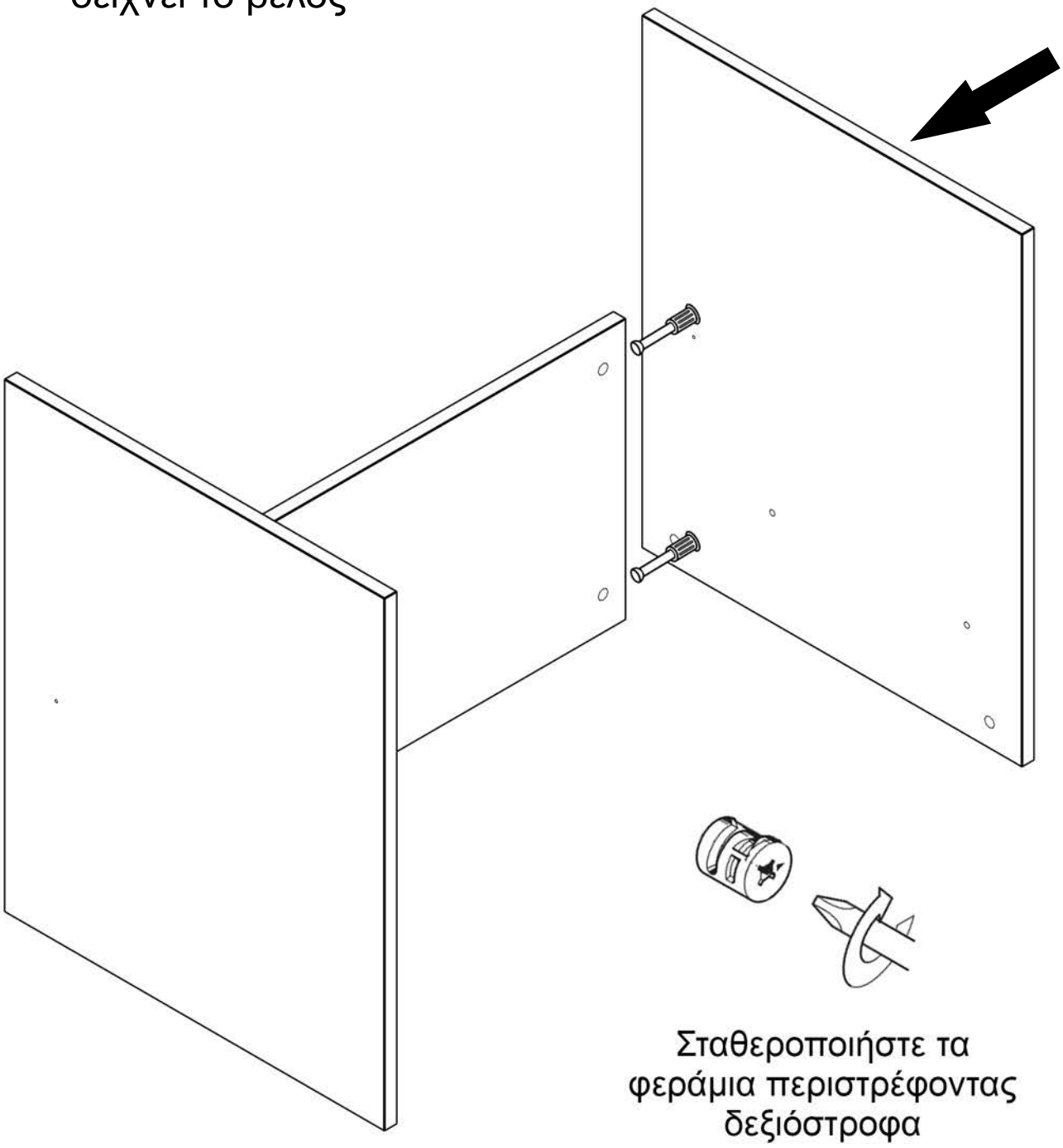

Σταθεροποιήστε τα φεράμια περιστρέφοντας δεξιόστροφα

6 Σταθεροποίηση μετώπης και τοποθέτηση πελμάτων

- Χρησιμοποιήστε τις βίδες 4x60 για να σταθεροποιήσετε τη μετώπη με τα πλαϊνά. Εισάγετε τις βίδες στις προκαθορισμένες θέσεις και βιδώστε με τη βοήθεια βιδολόγου
- Όσο το γραφείο είναι ανάποδα βιδώστε δύο πέλματα σε κάθε πλαϊνό χρησιμοποιώντας τις βίδες 3,5x30

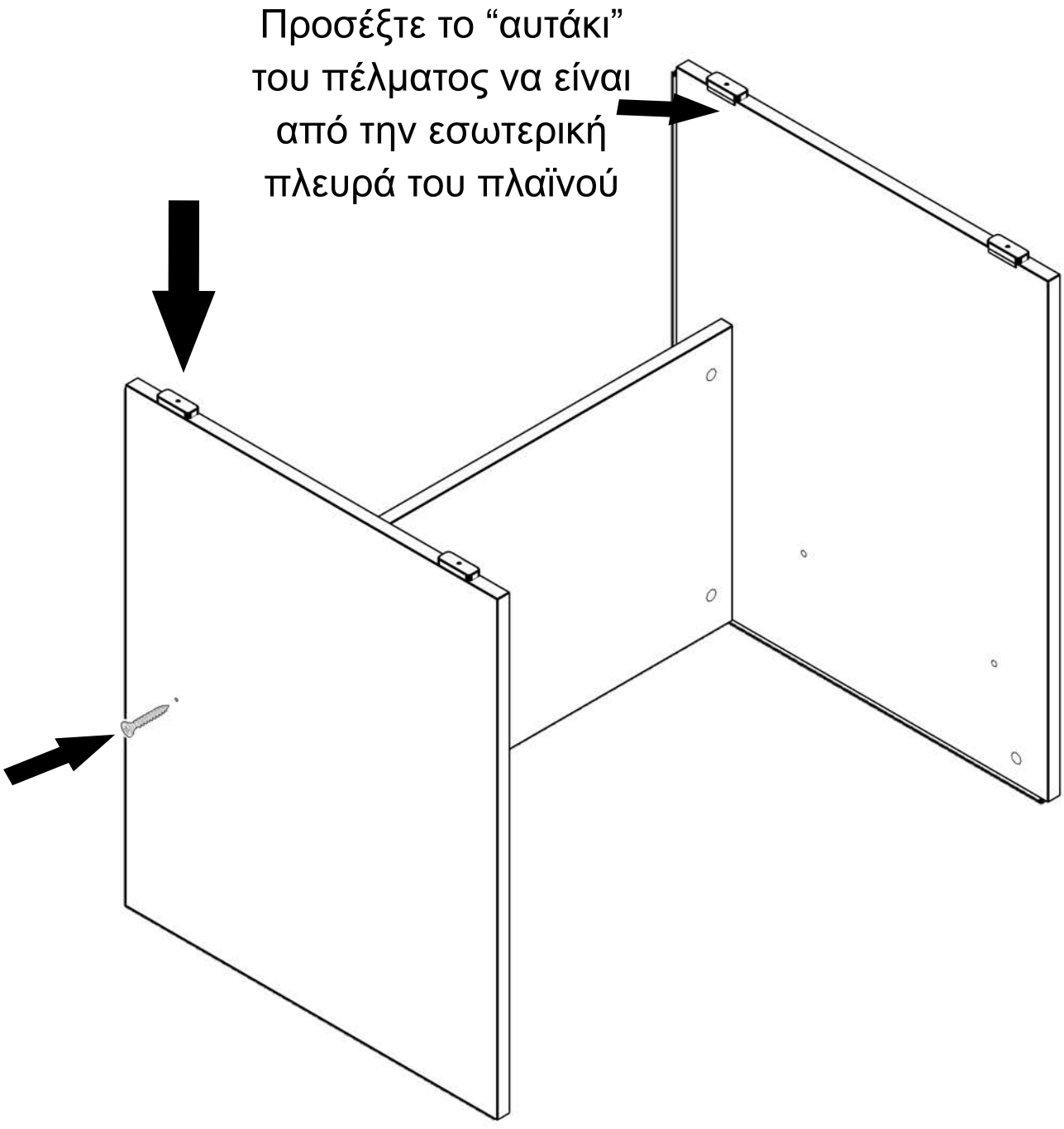

7 Τοποθέτηση καπακιού

- Με τη βοήθεια ενός ακόμη ατόμου περιστρέψτε τα πλαϊνά και τη μετώπη ώστε να πατήσουν κανονικά στο έδαφος
- Σηκώστε το καπάκι και τοποθετήστε το πάνω στα πλαϊνά περνώντας τα αξονάκια των φεραμιών και τις καβίλιες στις προκαθορισμένες τρύπες
- Περιστρέψτε τα φεράμια των πλαϊνών προς τη φορά που δείχνει το βέλος

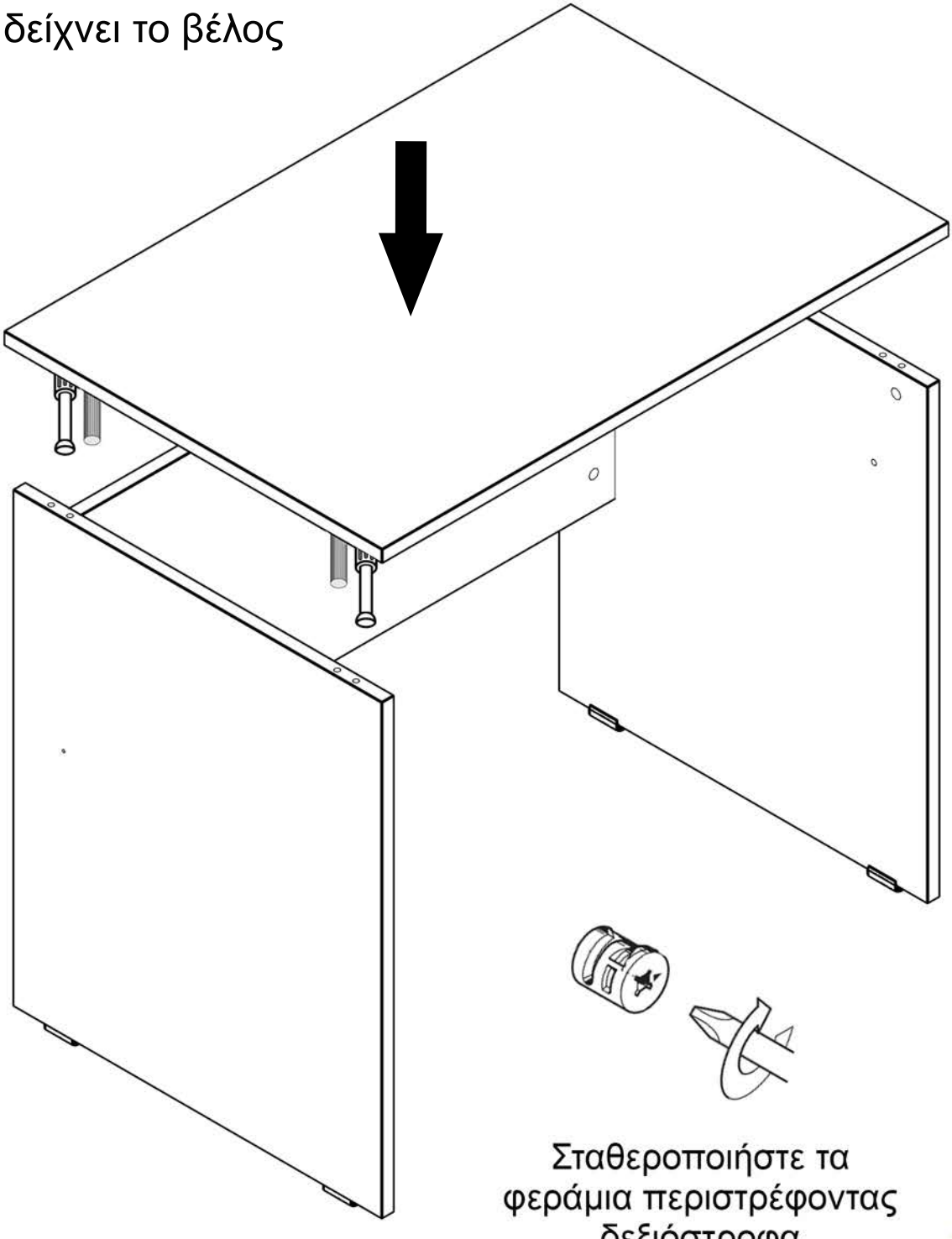

Σταθεροποιήστε τα φεράμια περιστρέφοντας δεξιόστροφα