Ντουλάπα τετράφυλλη

11502004

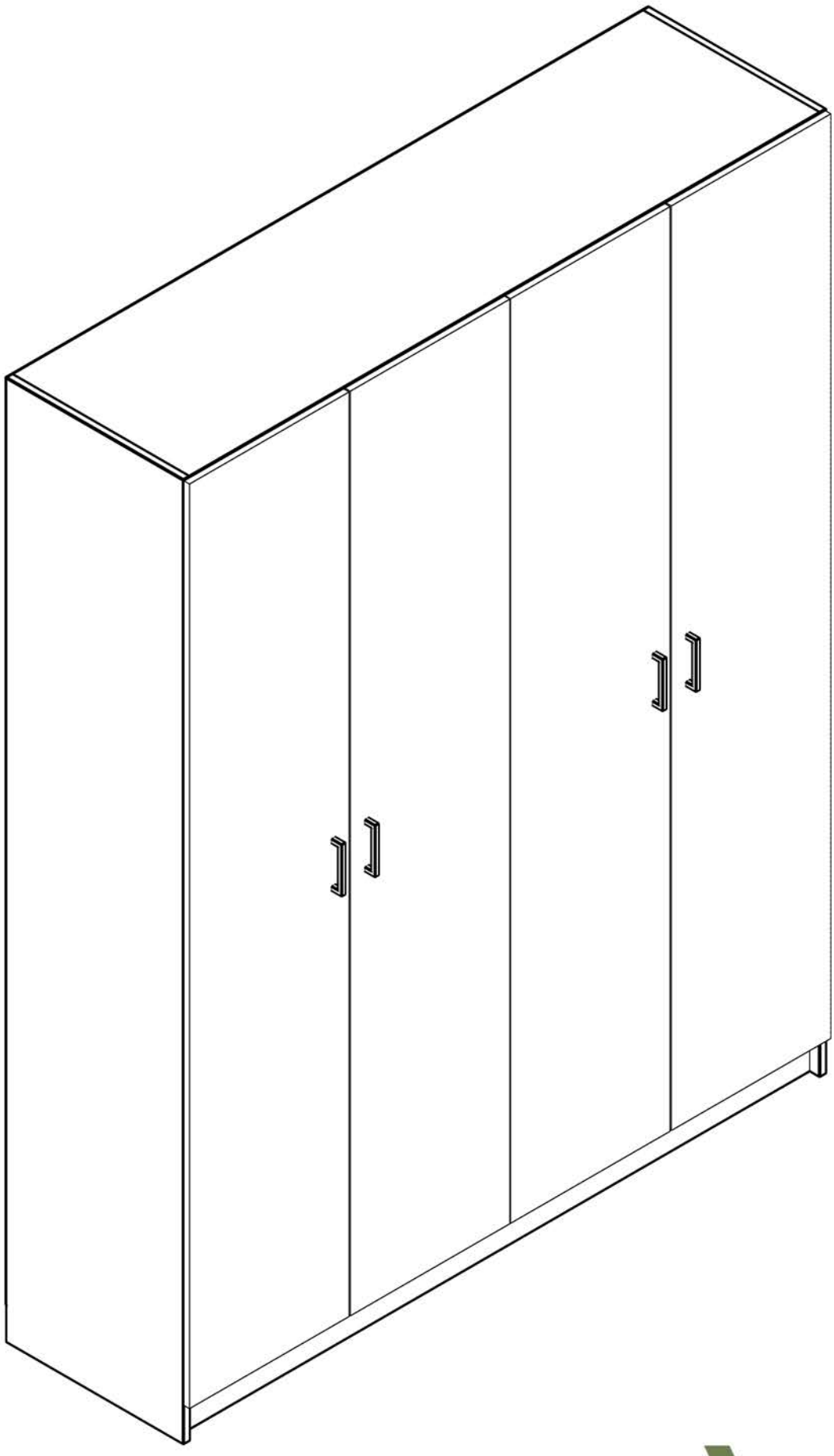

aline
suitable living



Προσοχή
για την αποφυγή τραυματισμών και ζημιών
η συναρμολόγηση του επίπλου πρέπει να
πραγματοποιηθεί από άτομα με σχετική
γνώση και εμπειρία

Προειδοποιήσεις

→ Μπορεί να προκληθούν σοβαροί τραυματισμοί από τυχόν ανατροπή του επίπλου

→ Πάντα να ασφαλίζετε τα έπιπλα στον τοίχο χρησιμοποιώντας τα παρεχόμενα εξαρτήματα στερέωσης

→ Τοποθετήστε τα βαρύτερα αντικείμενα στα χαμηλά ράφια

→ Μην τοποθετήσετε τηλεοράσεις ή άλλα βαριά αντικείμενα στο πάνω μέρος αυτού του προϊόντος

→ Μην αφήνετε τα παιδιά να στηρίζονται από οποιοδήποτε τμήμα του επίπλου (πόρτες, συρτάρια, ράφια)









➔ Απαιτούνται 2 άτομα για τη συναρμολόγηση του επίπλου

➔ Δώστε ιδιαίτερη προσοχή στη μεταφορά και την τοποθέτηση των επιμέρους τεμαχίων του επίπλου ώστε να αποφευχθούν υλικές ζημιές

➔ Πριν ξεκινήσετε οποιαδήποτε εργασία προετοιμάστε το δωμάτιο και εξασφαλίστε ότι υπάρχει ο απαιτούμενος χώρος

➔ Με το άνοιγμα της συσκευασίας αφιερώστε λίγο χρόνο στο διαχωρισμό των επιμέρους κομματιών και των εξαρτημάτων

➔ Βεβαιωθείτε πως όλα τα απαιτούμενα εργαλεία και υλικά βρίσκονται κοντά σας πριν αρχίσετε τη συναρμολόγηση

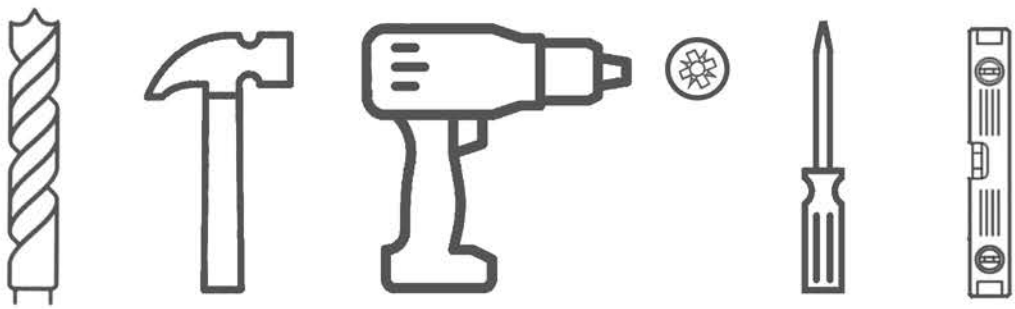

Εξαρτήματα συναρμολόγησης

α/α	Εικόνα	Περιγραφή	Ποσότητα	Σχόλια
1	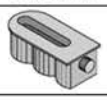	Cabineo 8 M6	21	Φεράμι ντουλάπας
2		Ούπα χρυσό M6x12.3	21	Αντίκρισμα των φεραμιών Cabineo
3		Κλειδί Allen + Χειρολαβή	1	Ειδικό κλειδί για το σφίξιμο των φεραμιών Cabineo
4		Καβίλια 8x30	12	Χρησιμοποιούνται στη συναρμολόγηση της μπάζας
5	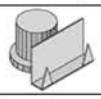	Πόδι ρεγουλατόρος	4	Τοποθετείται στα πλαϊνά της ντουλάπας
6		Κλειδί Allen για τη ρύθμιση των ποδιών	1	Για τη ρύθμιση των ποδιών ρεγουλατόρων
7		Μεντεσές ίσιος 16mm	8	Για τις ακραίες πόρτες
8	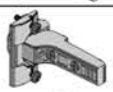	Μεντεσές γόνατο 8mm	8	Για τις μεσαίες πόρτες
9		Τακάκι μεντεσέ	16	Χρησιμοποιείται το ίδιο σε όλες τις πόρτες
10		Πόμολο 128mm	4	Χρησιμοποιείται το ίδιο σε όλες τις πόρτες
11		Βίδα για πόμολο 4x22	9	Ειδικές βίδες για τα πόμολα
12		Γωνία τοίχου	2	Για τη σταθεροποίηση της ντουλάπας στον τοίχο
13		Ούπα πλαστικό No. 8	2	Τοποθέτηση στον τοίχο
14		Βίδα 5x60	2	Για τη σταθεροποίηση των γωνιών τοίχου
15	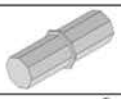	Στοπ ραφιών Φ5-Φ5	17	Τοποθέτηση στα πλαϊνά, στο επιθυμητό ύψος για την ανάρτηση των ελεύθερων ραφιών
16	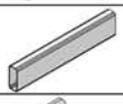	Σωλήνα οβάλ	2	Μήκος : 96,5cm
17		Πέταλο για σωλήνα	4	Τοποθέτηση στα πλαϊνά για την ανάρτηση των σωλήνων
18		Βίδα 4x18	40	Με τις μικρές βίδες σταθεροποιούνται τα πέταλα των σωλήνων και τα πόδια του επίπλου
19		Βίδα 3.5x50	8	Οι μεγάλες βίδες χρησιμοποιούνται στην συναρμολόγηση της μπάζας
20		Καρφιά 7/8	120	Για την προσαρμογή της πλάτης
21		Πόδι πλαστικό 10cm	2	Τοποθετούνται στη βάση, κάτω από το χώρισμα της ντουλάπας

Διαστάσεις επίπλου

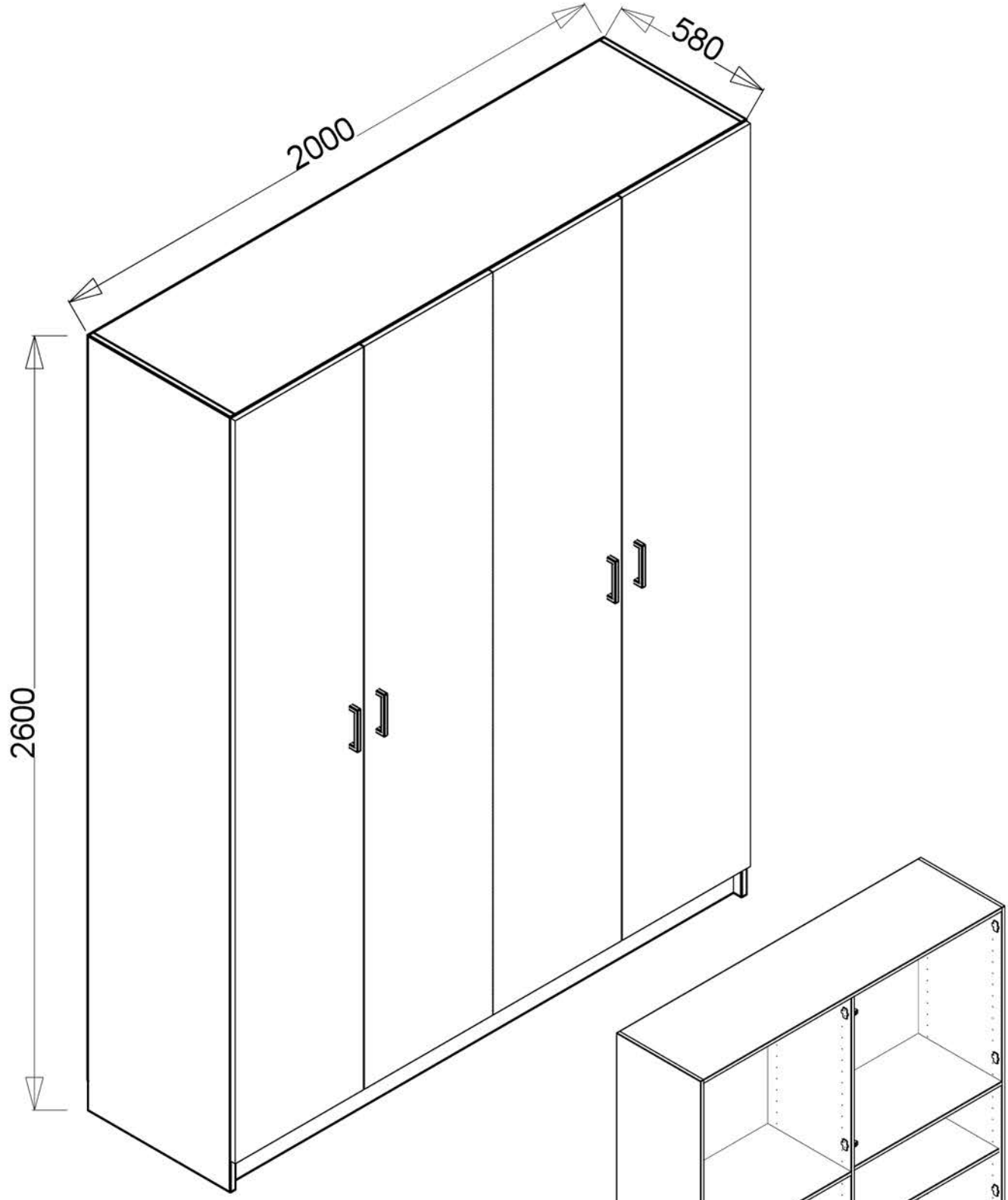

✔ Όλα τα επιμέρους τεμάχια του επίπλου φέρουν ετικέτες με τις διάστασεις και τα γενικά χαρακτηριστικά τους

Προετοιμασία επιμέρους τεμαχίων

1 Τοποθέτηση εξαρτημάτων στο **αριστερό πλαϊνό**

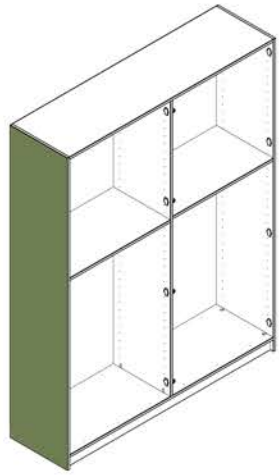

Χτυπήστε ελαφρά με σφυρί για την εισαγωγή του ούπατ



x6

Τα ούπατ τοποθετούνται στις τρύπες με τη μεγαλύτερη διάμετρο

Δύο βίδες 4x18

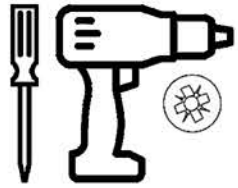

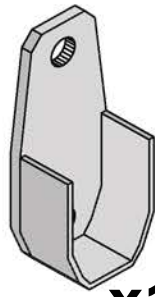

x1

Το πέταλο του σωλήνα τοποθετείται στη μέση του πλαϊνού

Θα ξεχωρίσετε τις τρύπες για το τακάκι καθώς βρίσκονται πιο κοντά στην άκρη του πλαϊνού από τις υπόλοιπες τρύπες

Χρησιμοποιήστε σφυρί για τοποθετήσετε τα πόδια. Οι ακίδες πρέπει να καρφωθούν στο πλαϊνό

Οι βίδες είναι ενσωματωμένες στο τακάκι

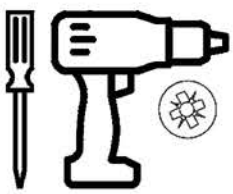



Προσοχή! Το βέλος που υπάρχει στο τακάκι πρέπει να δείχνει προς τα έξω **x4**

Δύο βίδες 4x18

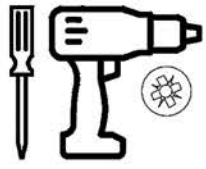

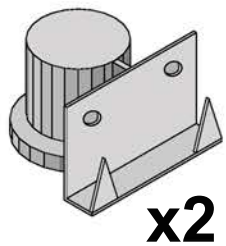

x2

Προετοιμασία επιμέρους τεμαχίων

2 Τοποθέτηση εξαρτημάτων στο **δεξί πλαϊνό**

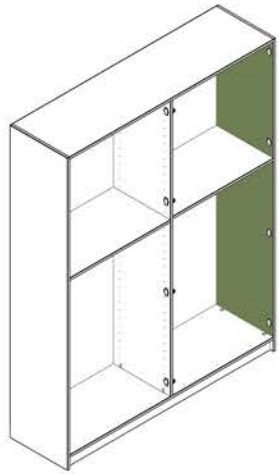

Χτυπήστε ελαφρά με σφυρί για την εισαγωγή του ούπατ



x6

Δύο βίδες 4x18

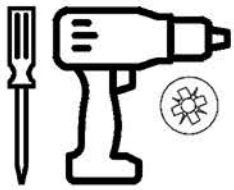

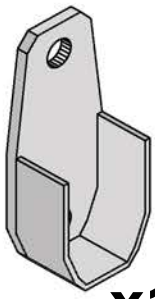

x1

Τα ούπατ τοποθετούνται στις τρύπες με τη μεγαλύτερη διάμετρο



Το πέταλο του σωλήνα τοποθετείται στη μέση του πλαϊνού

Θα ξεχωρίσετε τις τρύπες για το τακάκι καθώς βρίσκονται πιο κοντά στην άκρη του πλαϊνού από τις υπόλοιπες τρύπες

Χρησιμοποιήστε σφυρί για τοποθετήσετε τα πόδια. Οι ακίδες πρέπει να καρφωθούν στο πλαϊνό

Οι βίδες είναι ενσωματωμένες στο τακάκι

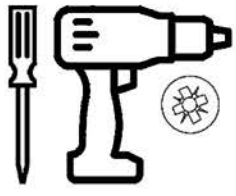

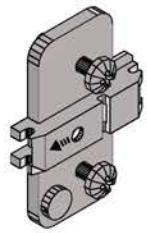

Προσοχή! Το βέλος που υπάρχει στο τακάκι πρέπει να δείχνει προς τα έξω **x4**

Δύο βίδες 4x18

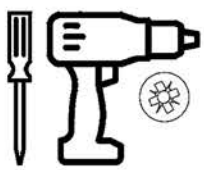

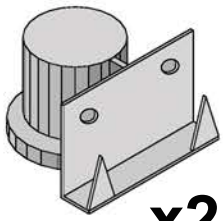

x2

Προετοιμασία επιμέρους τεμαχίων

3α Τοποθέτηση εξαρτημάτων στη **αριστερή πλευρά** του **μεσαίου χώρισματος**

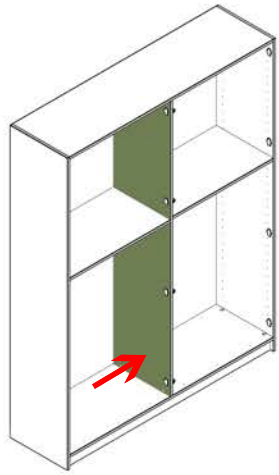

Προσοχή! Το χώρισμα έχει εξαρτήματα και από τις δύο πλευρές. Τα cabineo τοποθετούνται αριστερά

Οι βίδες είναι ενσωματωμένες στο τακάκι

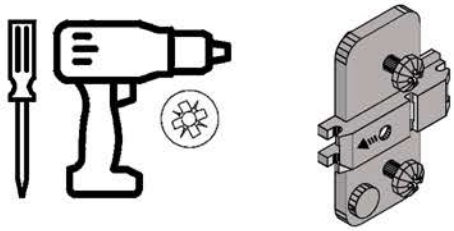

Προσοχή! Το βέλος που υπάρχει στο τακάκι πρέπει να δείχνει προς τα έξω **x4**

Δύο βίδες 4x18

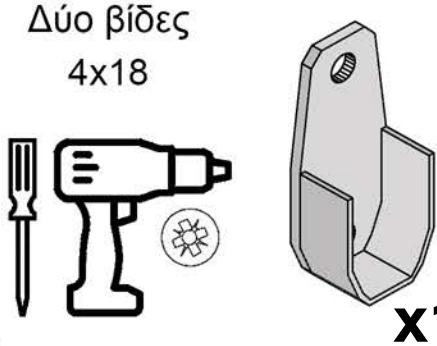

x1

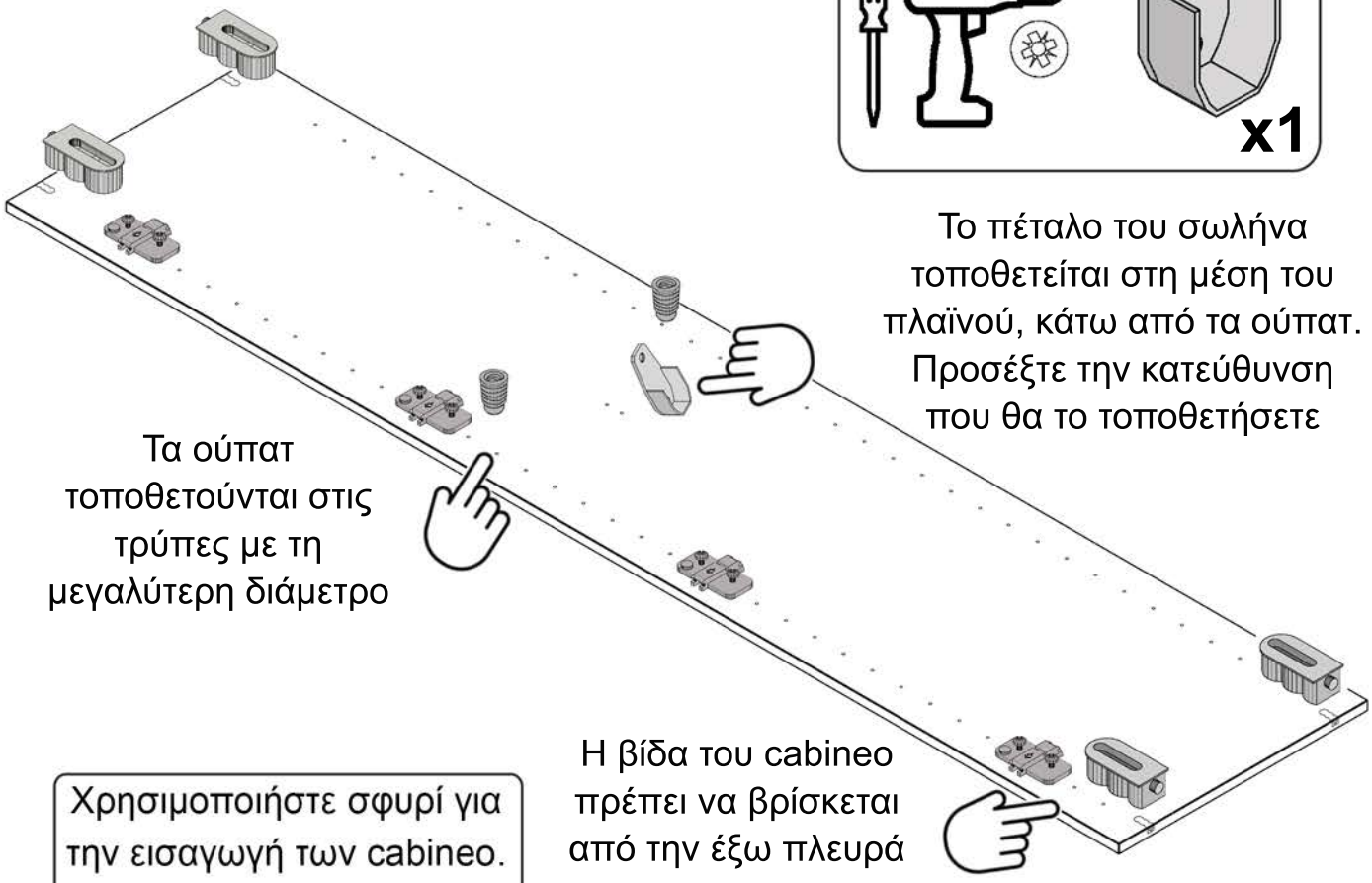

Το πέταλο του σωλήνα τοποθετείται στη μέση του πλαϊνού, κάτω από τα ούπατ. Προσέξτε την κατεύθυνση που θα το τοποθετήσετε

Τα ούπατ τοποθετούνται στις τρύπες με τη μεγαλύτερη διάμετρο

Η βίδα του cabineo πρέπει να βρίσκεται από την έξω πλευρά

Χρησιμοποιήστε σφυρί για την εισαγωγή των cabineo. Χτυπήστε με προσοχή

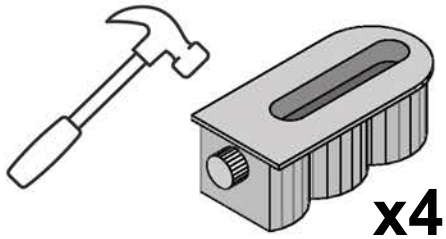

x4

Χτυπήστε ελαφρά με σφυρί για την εισαγωγή του ούπατ

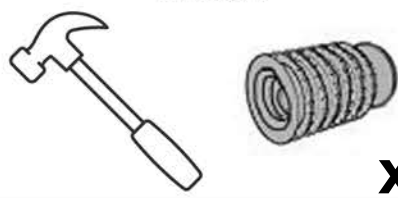

x2

Προετοιμασία επιμέρους τεμαχίων

3β Τοποθέτηση εξαρτημάτων στη **δεξιά πλευρά** του **μεσαίου χώρισματος**

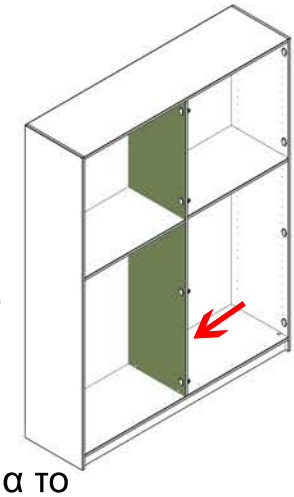

Προσοχή! Το χώρισμα έχει εξαρτήματα και από τις δύο πλευρές

Δύο βίδες 4x18

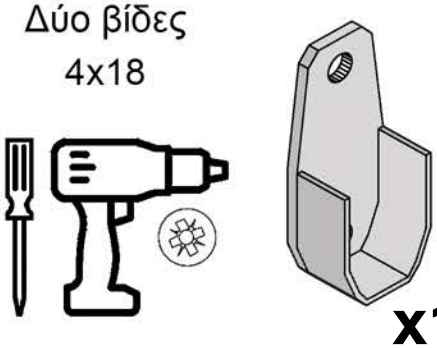

x1

Θα ξεχωρίσετε τις τρύπες για το τακάκι καθώς βρίσκονται πιο κοντά στην άκρη του πλαϊνού από τις υπόλοιπες τρύπες

Το πέταλο του σωλήνα τοποθετείται στη μέση του πλαϊνού κάτω από τα ούπατ. Προσέξτε την κατεύθυνση τοποθέτησης

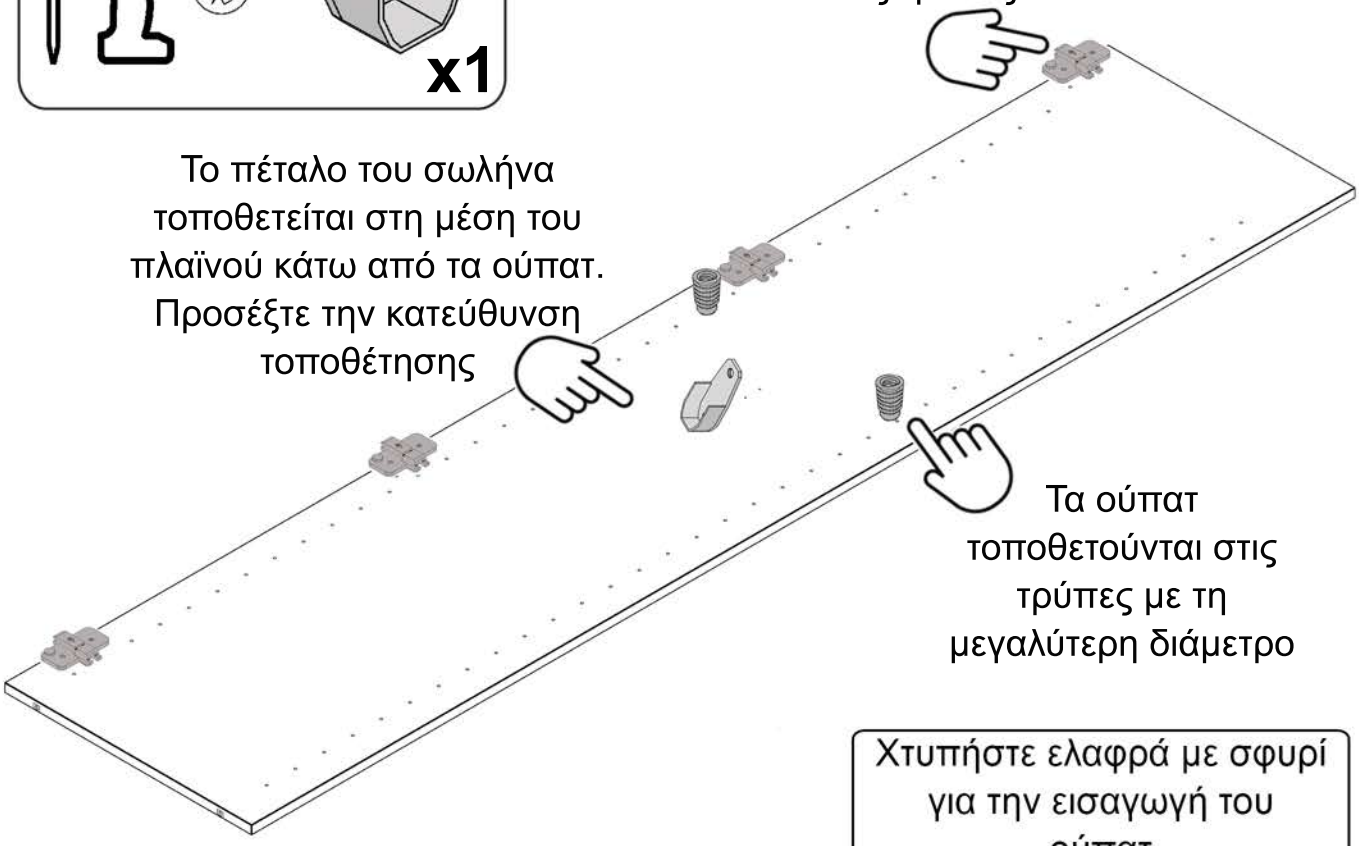

Τα ούπατ τοποθετούνται στις τρύπες με τη μεγαλύτερη διάμετρο

Χτυπήστε ελαφρά με σφυρί για την εισαγωγή του ούπατ



x2

Οι βίδες είναι ενσωματωμενες στο τακάκι

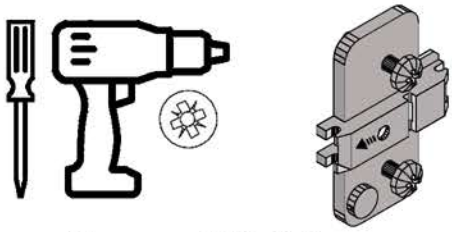

Προσοχή! Το βέλος που υπάρχει στο τακάκι πρέπει να δείχνει προς τα έξω

x4

Προετοιμασία επιμέρους τεμαχίων

4 Τοποθέτηση εξαρτημάτων **στο καπάκι**

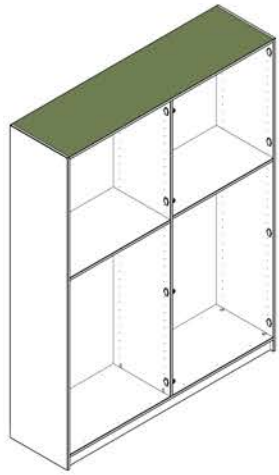

Χρησιμοποιήστε σφυρί για την εισαγωγή των cabineo. Χτυπήστε με προσοχή

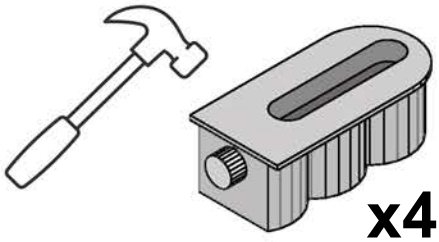

x4

Η βίδα του cabineo πρέπει να βρίσκεται από την έξω πλευρά

Χτυπήστε ελαφρά με σφυρί για την εισαγωγή του ούπατ



x2

Προετοιμασία επιμέρους τεμαχίων

5 Τοποθέτηση εξαρτημάτων στα **σταθερά ράφια**

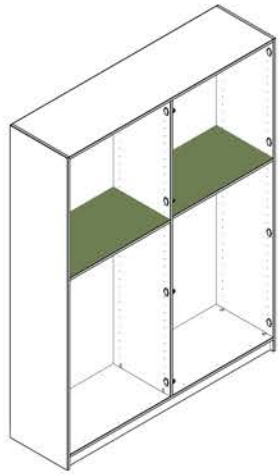

Χρησιμοποιήστε σφυρί για την εισαγωγή των cabineo. Χτυπήστε με προσοχή

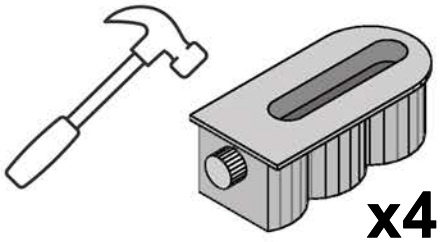

Η βίδα του cabineo πρέπει να βρίσκεται από την έξω πλευρά

Προσοχή!

Κατά τη συναρμολόγηση της ντουλάπας, τα ράφια πρέπει να τοποθετηθούν με τα cabineo προς τα κάτω. Σε αντίθετη περίπτωση υπάρχει κίνδυνος, με τη φόρτωση του ραφιού, να υποχωρήσει

Προετοιμασία επιμέρους τεμαχίων

6 Τοποθέτηση εξαρτημάτων στη **βάση**

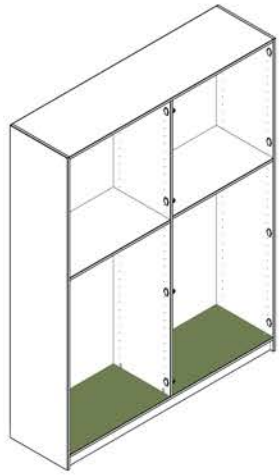

Προσοχή! Η βάση ξεχωρίζει από το καπάκι καθώς έχει διαμπερείς τρύπες για τη σταθεροποίηση της μπάζας

Χρησιμοποιήστε σφυρί για την εισαγωγή των cabineo. Χτυπήστε με προσοχή

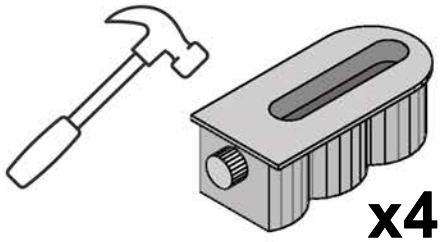

x4

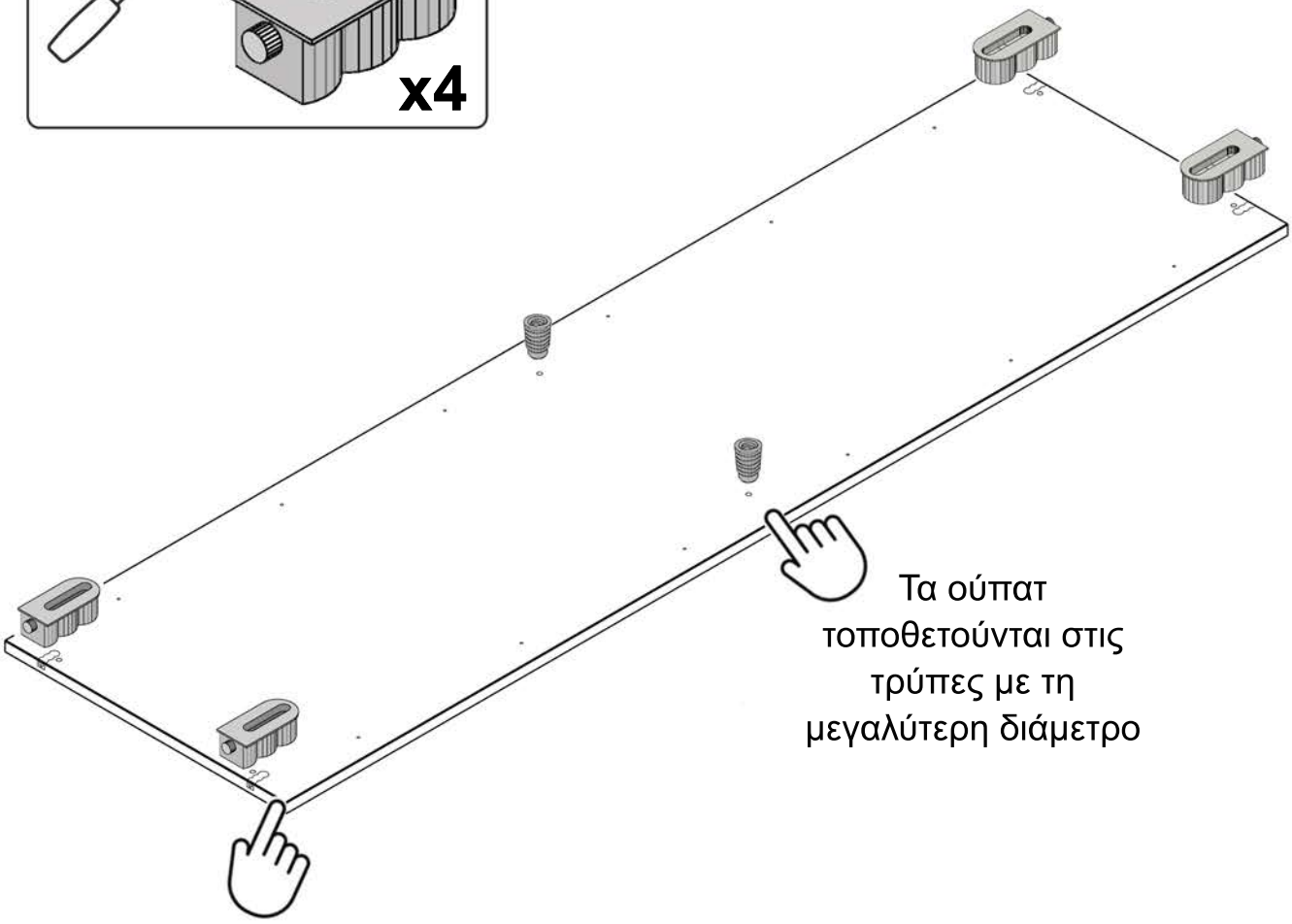

Τα ούπατ τοποθετούνται στις τρύπες με τη μεγαλύτερη διάμετρο

Η βίδα του cabineo πρέπει να βρίσκεται από την έξω πλευρά

Χτυπήστε ελαφρά με σφυρί για την εισαγωγή του ούπατ

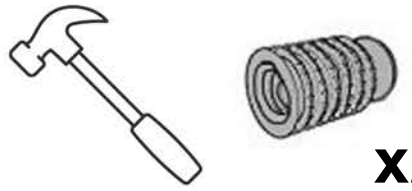

x2

Προσοχή!
Τα cabineo τοποθετούνται στην πάνω πλευρά της βάσης, εσωτερικά της ντουλάπας

Προετοιμασία επιμέρους τεμαχίων

7 Τοποθέτηση των μεντεσέδων **στις πόρτες**

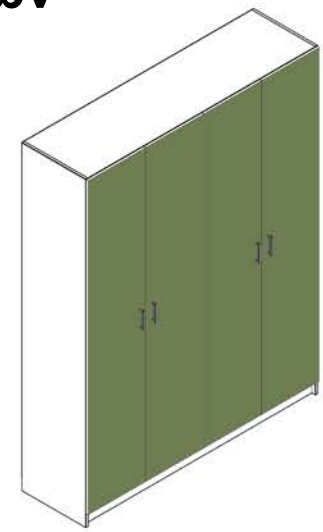

Προσοχή!

Όλες οι πόρτες έχουν ίδιες διαστάσεις. Οι μεσαίες πόρτες έχουν διαφορετικούς μεντεσέδες

Χρησιμοποιήστε σφυρί για την εισαγωγή του μεντεσέ γόνατο. Χτυπηστε με προσοχή



x8

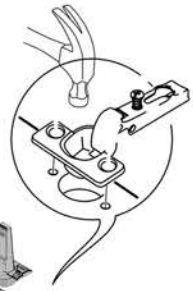

Εφαρμόστε το μεντεσέ στην υποδοχή της πόρτας με τη βοήθεια του σφυριού

Προσοχή!
Οι δύο μεσαίες πόρτες έχουν μεντεσέδες γόνατο

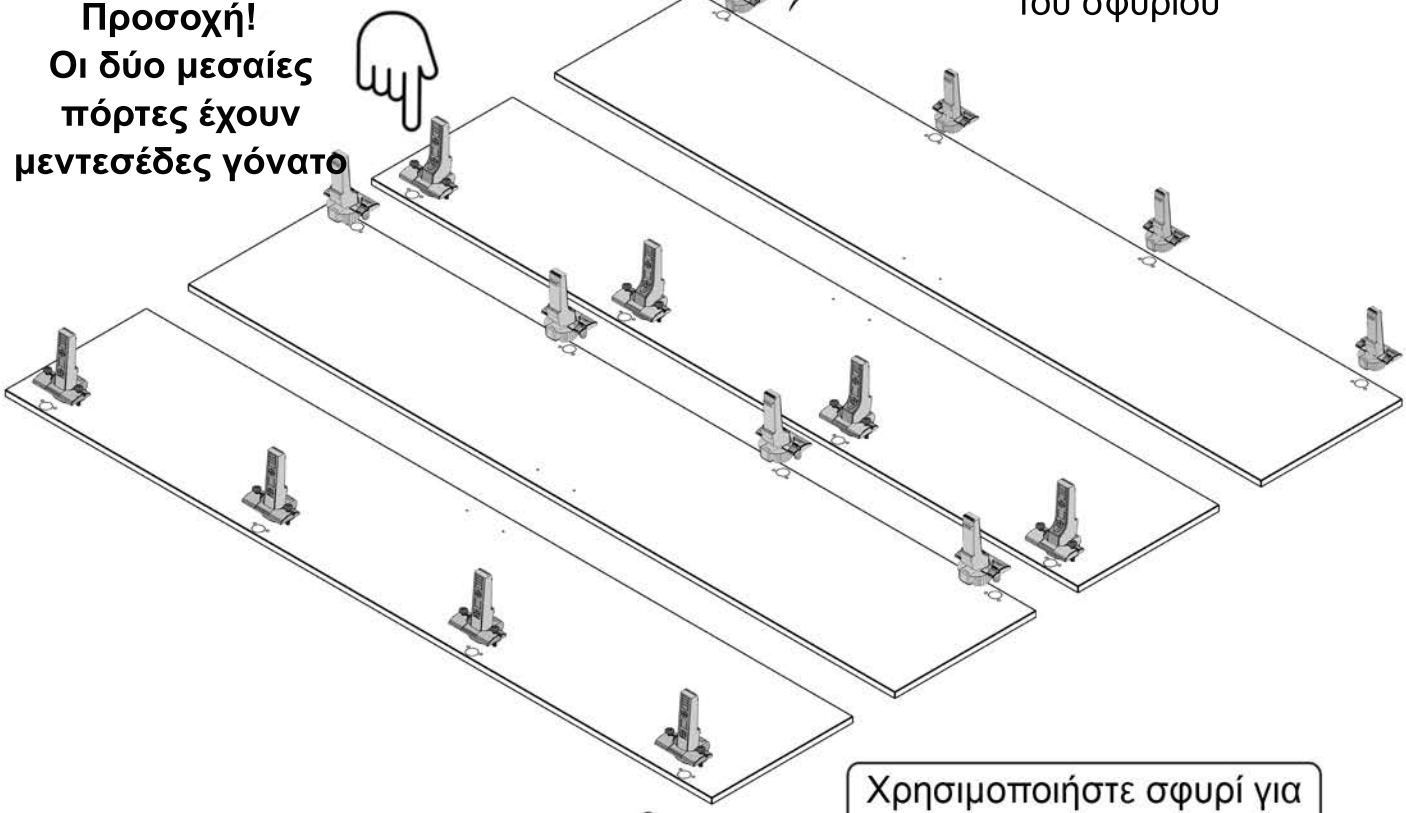

Προσοχή!
Οι δύο ακραίες πόρτες έχουν ίσιους μεντεσέδες

Χρησιμοποιήστε σφυρί για την εισαγωγή του ίσιου μεντεσέ. Χτυπήστε με προσοχή

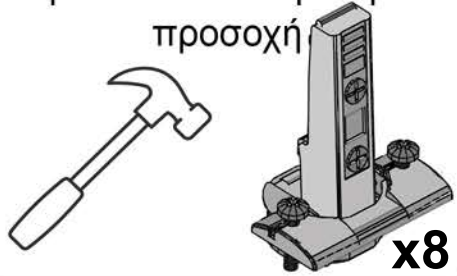

x8

Συναρμολόγηση ντουλάπας

8 Συναρμολόγηση **βάσης και πίσω μπάζας**

Εισάγετε τις καβίλιες στις αντίστοιχες διατρήσεις της μπάζας



Χτυπήστε ελαφρά με σφυρί μέχρι να εφαρμόσει σωστά η καβίλια

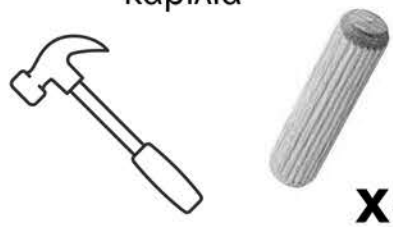

Γυρίστε τη βάση ανάποδα και εισάγετε τη μπάζα στην προκαθορισμένη θέση

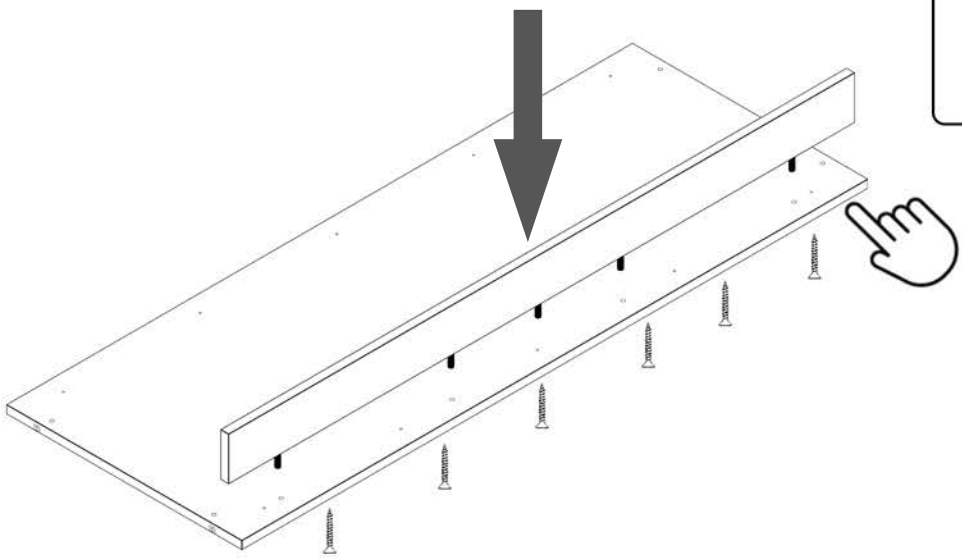

Χρησιμοποιήστε σφυρί για τη σωστή εισαγωγή



Πίσω πλευρά επίπλου

Αφού εισαχθεί, βιδώστε με έξι μεγάλες βίδες από την αντίθετη πλευρά

Βίδες μεγάλες 3,5x50

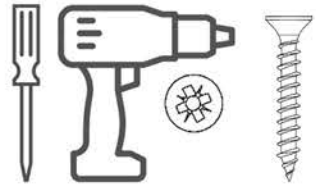

Συναρμολόγηση ντουλάπας

9 Συναρμολόγηση **βάσης και πλαϊνών**

Πριν τη συναρμολόγηση, τοποθετήστε τα δύο πλαστικά πόδια στην ευθεία κάτω από τις τρύπες του κάθετου χωρίσματος

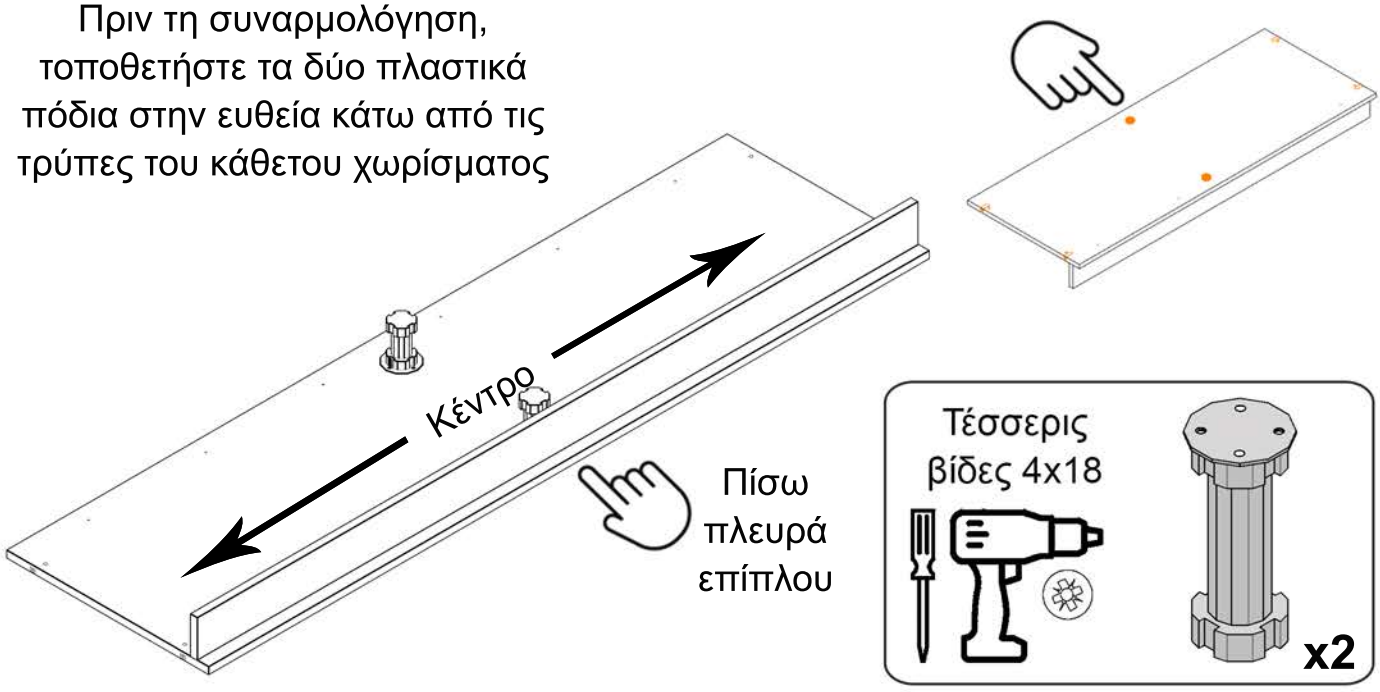

Η πίσω πλευρά του επίπλου πρέπει να είναι πάνω ώστε να είναι έτοιμο για την τοποθέτηση της πλάτης

Βιδώστε τα cabineo με το ειδικό άλλεν

Τοποθετήστε τα πλαϊνά της ντουλάπας έτσι ώστε τα τακάκια των μεντεσέδων να βρίσκονται κάτω

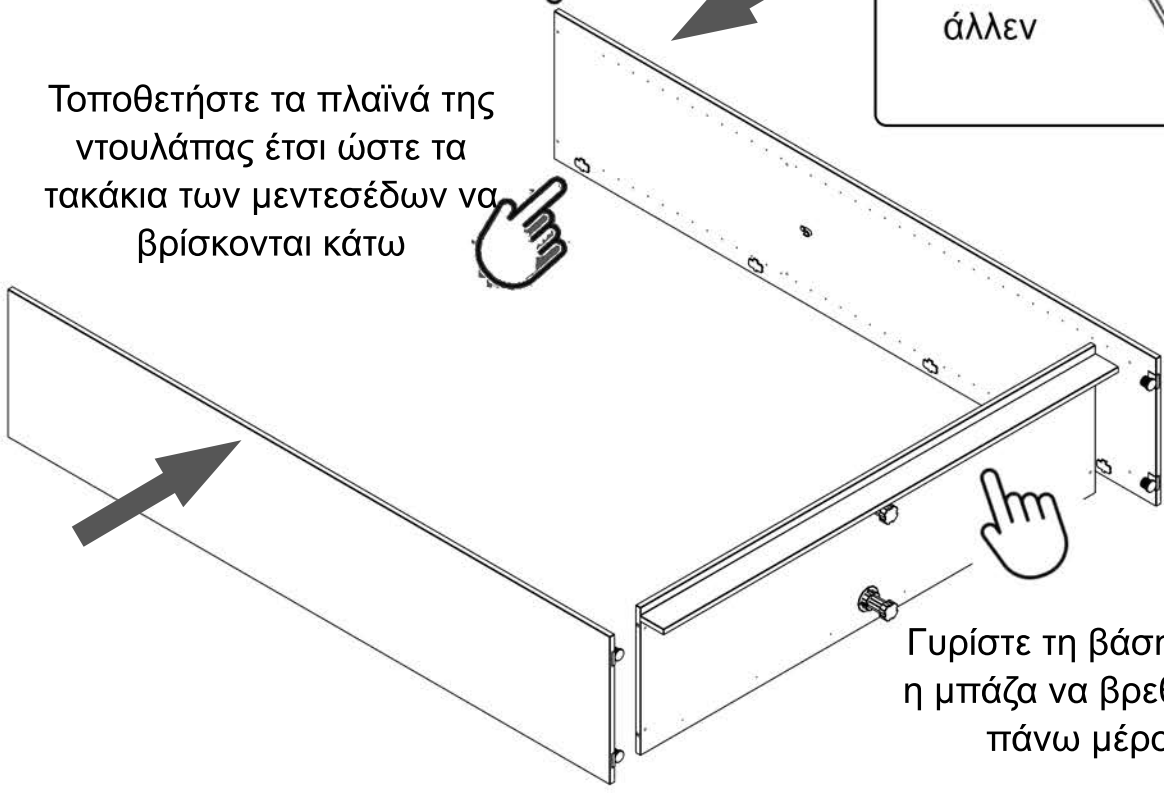

Γυρίστε τη βάση ώστε η μπάζα να βρεθεί στο πάνω μέρος

Συναρμολόγηση ντουλάπας

10 Τοποθέτηση **κάθετου χωρίσματος**

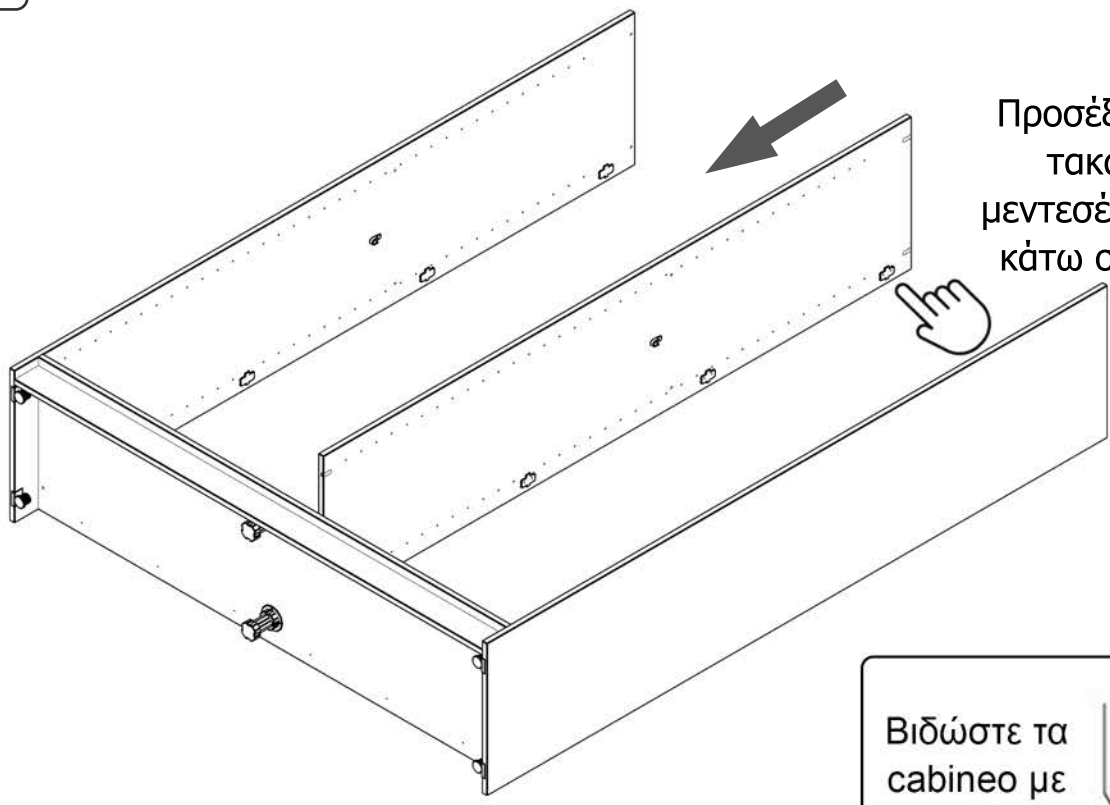

Προσέξτε ώστε τα τακάκια των μεντεσέδων να είναι κάτω στο πάτωμα

Βιδώστε τα cabineo με το ειδικό άλλεν

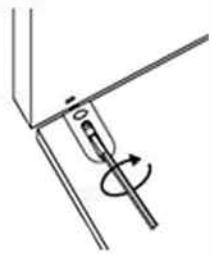

11 Τοποθέτηση **οριζόντιων χωρισμάτων**

Προσοχή!
Τα εξαρτήματα πρέπει να βρίσκονται από την κάτω πλευρά των χωρισμάτων

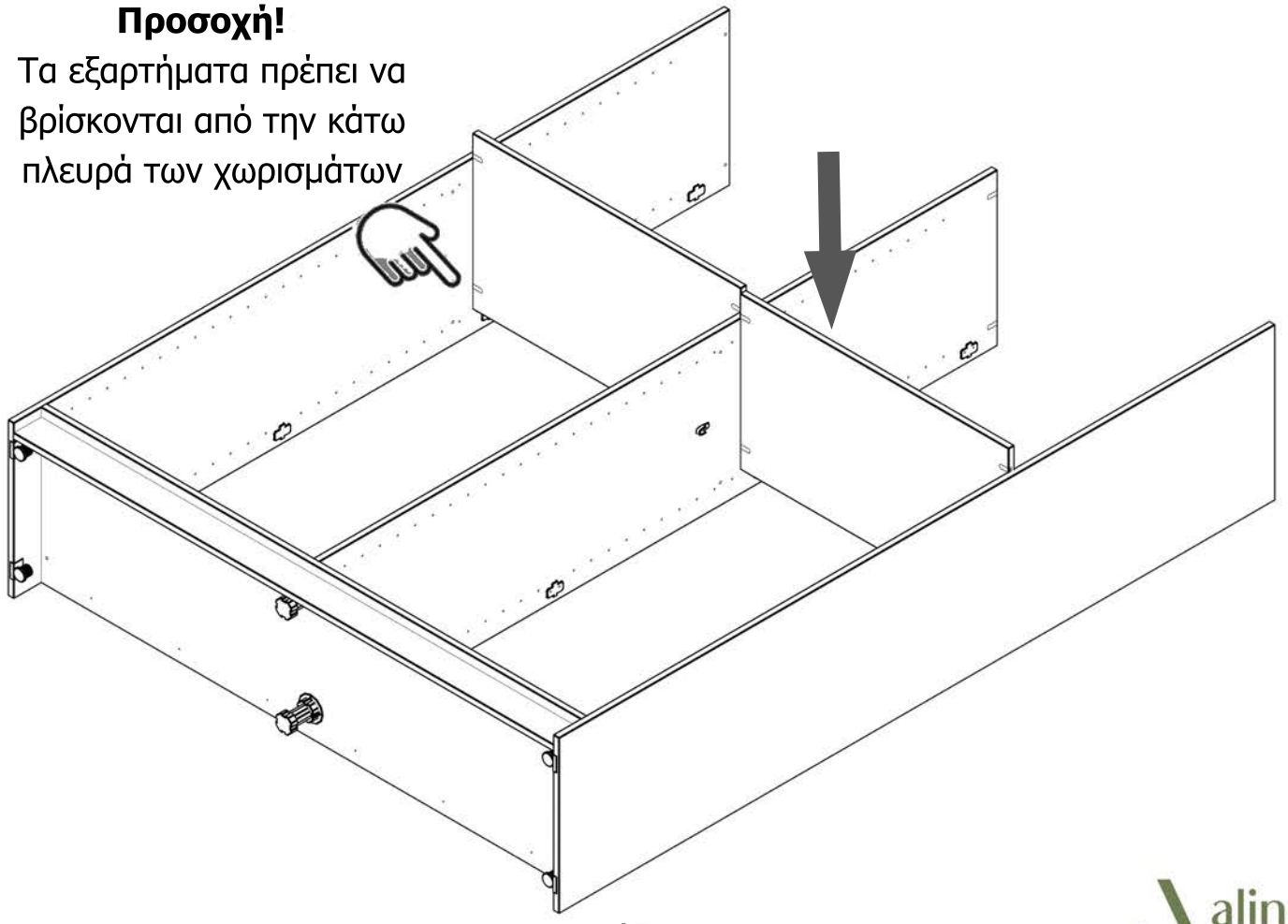

Συναρμολόγηση ντουλάπας

12 Τοποθέτηση **καπακιού**

Τα εξαρτήματα πρέπει να βρίσκονται από την κάτω πλευρά

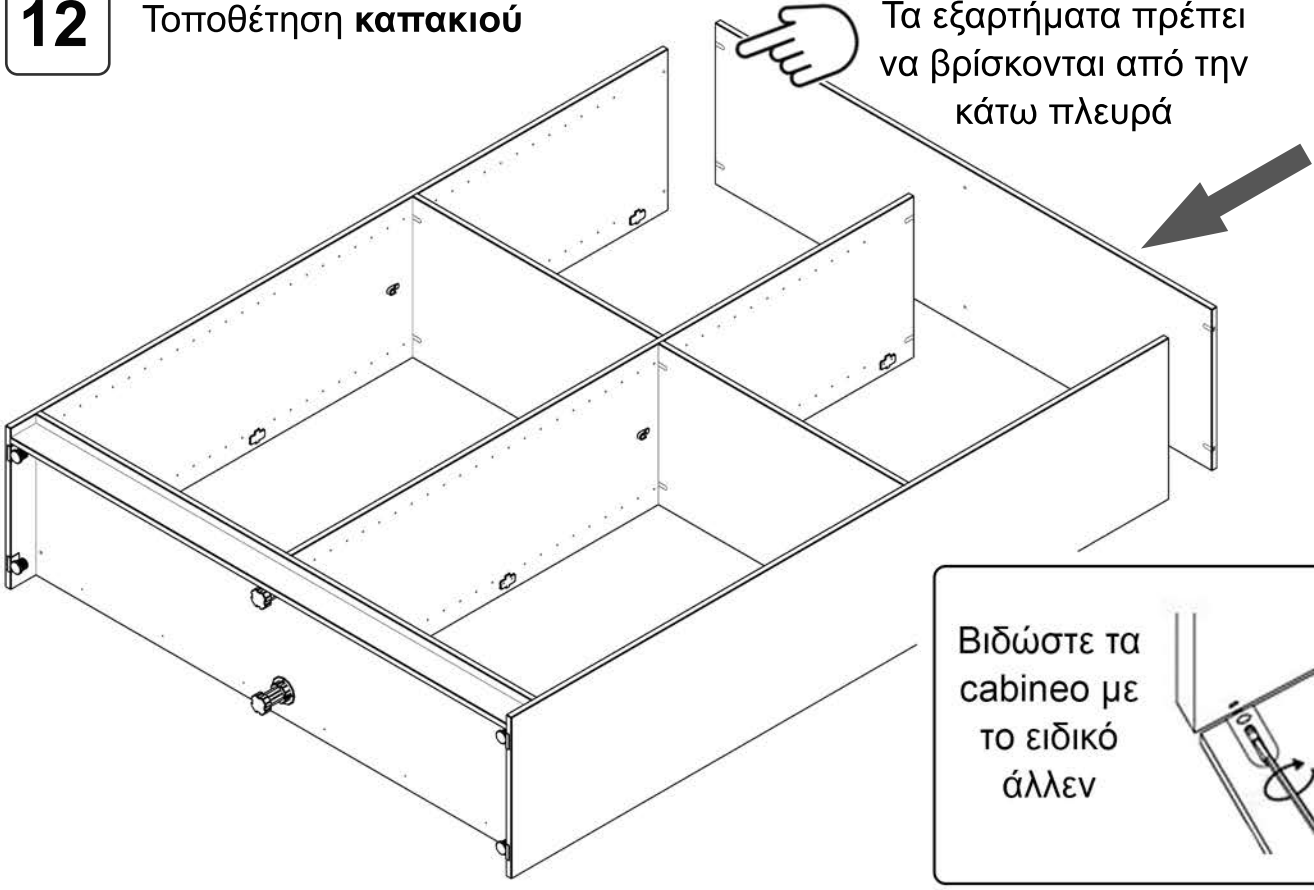

Βιδώστε τα cabineo με το ειδικό άλλεν

13 Τοποθέτηση **πλάτης**

Οι πλάτες πρέπει να ακουμπάνε μεταξύ τους στο μέσο της ντουλάπας

Ξεκινήστε καρφώνοντας την πρώτη πλάτη σε σχήμα Γ, σύμφωνα με την αρίθμηση της εικόνας. Έπειτα καρφώστε τη δεύτερη με τον ίδιο τρόπο

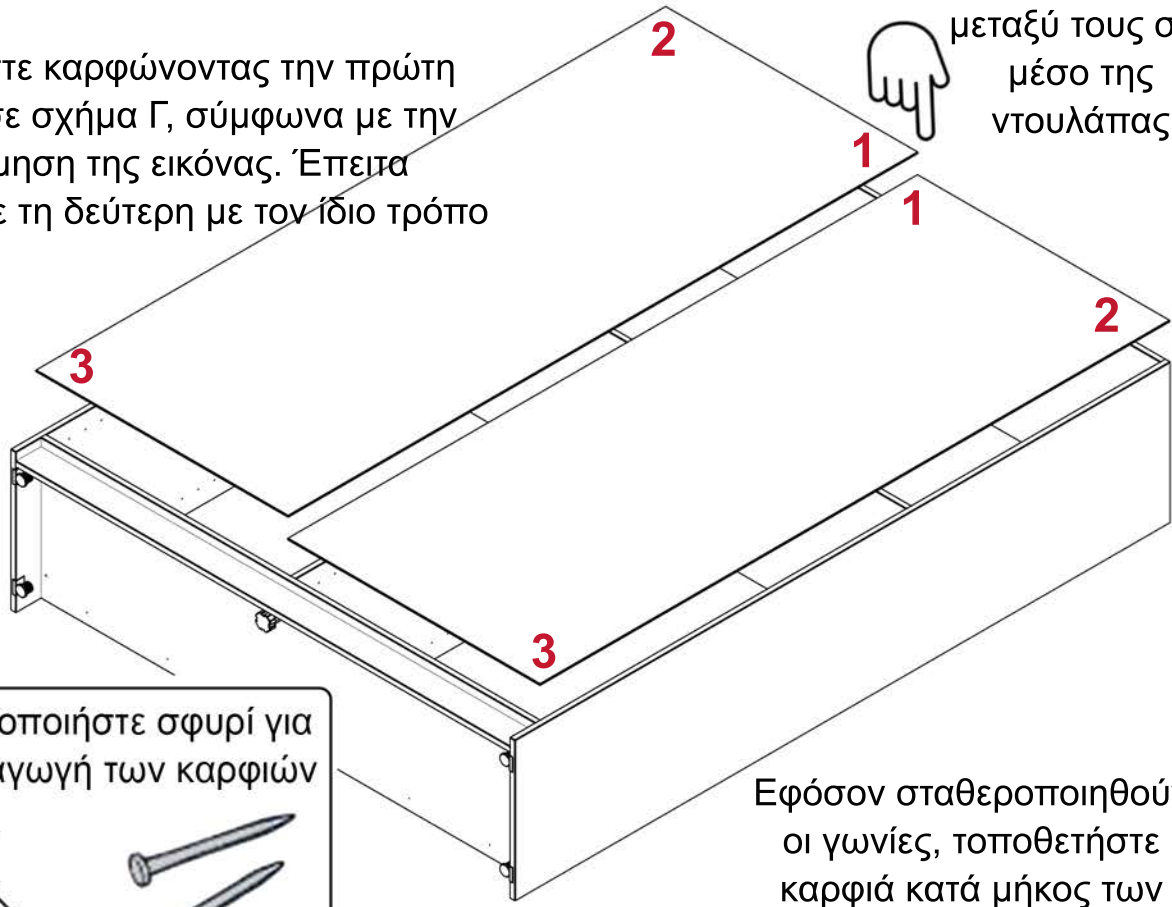

Χρησιμοποιήστε σφυρί για την εισαγωγή των καρφιών

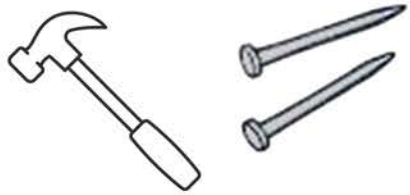

Εφόσον σταθεροποιηθούν οι γωνίες, τοποθετήστε καρφιά κατά μήκος των πλευρών ανά περίπου 10εκ

Συναρμολόγηση ντουλάπας

14 Ευθυγράμμιση ντουλάπας

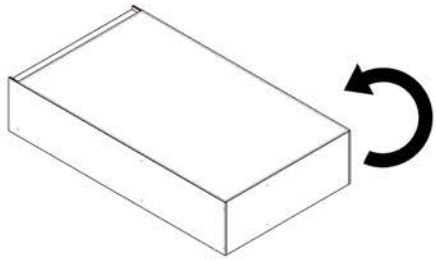

Με τη βοήθεια ενός ακόμη ατόμου, περιστρέψτε την ντουλάπα σε όρθια θέση και τοποθετήστε την στο σημείο που έχετε επιλέξει

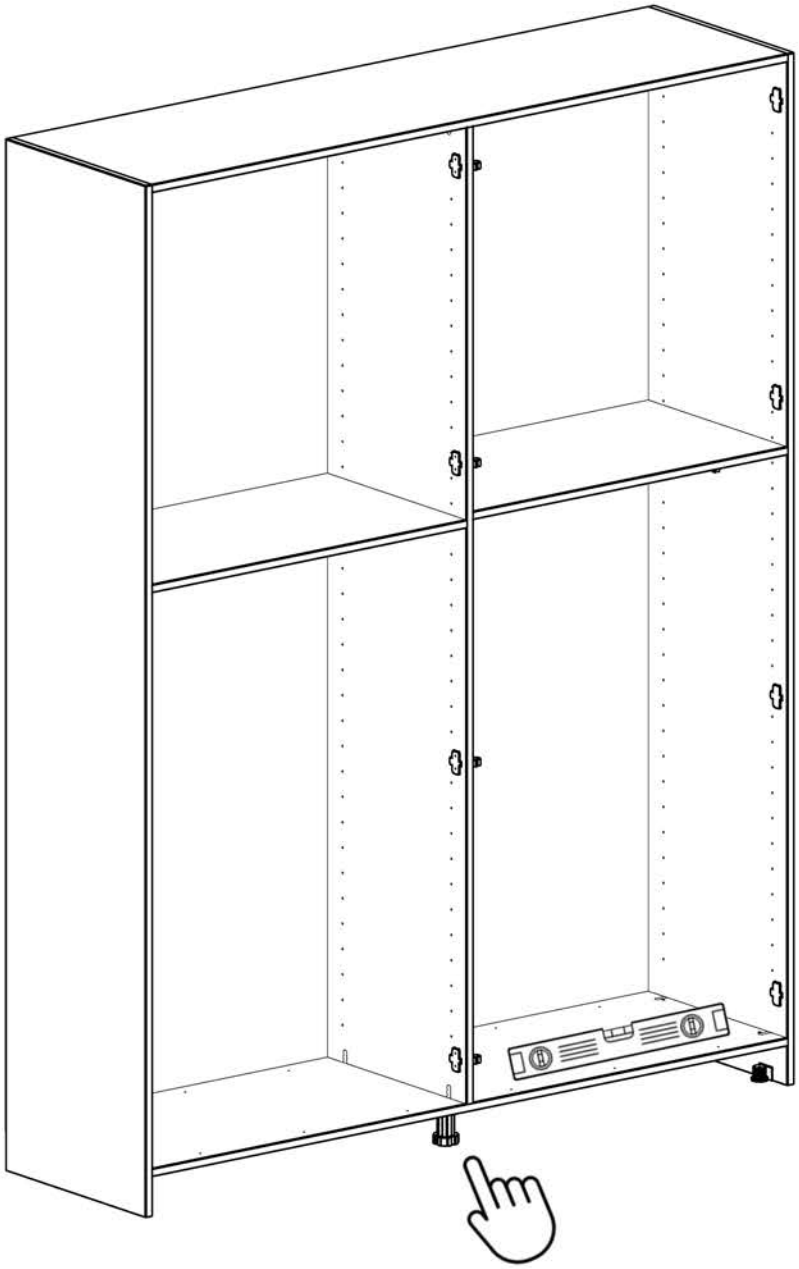

Για την ευθυγράμμιση, τοποθετήστε ένα αλφάδι στη βάση του επίπλου και κάθετα στο πλαϊνό της ντουλάπας

Αλφάδι

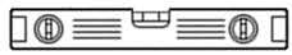



Ρυθμίστε το ύψος των μεταλλικών ποδιών από τις διαμπερείς τρύπες στο πάνω μέρος της βάσης

Κλειδί άλεν



Ρυθμίστε το ύψος των πλαστικών ποδιων περιστρέφοντας τη βάση τους

Συναρμολόγηση ντουλάπας

15 Σταθεροποίηση ντουλάπας

Αφαιρέστε το πλαστικό κάλυμμα της γωνίας τοίχου και βιδώστε την μεταλλική γωνία στο πλαϊνό της ντουλάπας, σε όποιο ύψος επιλέξετε

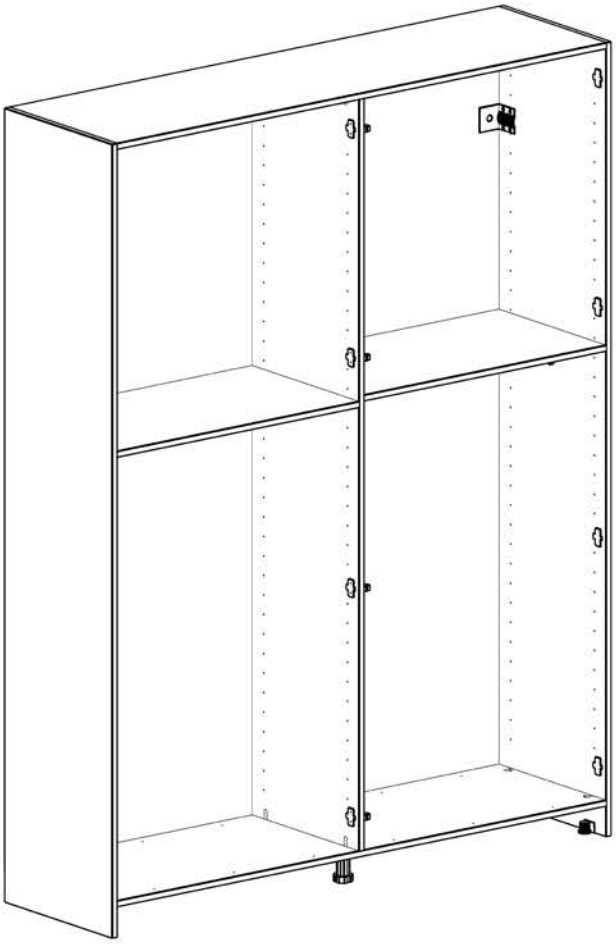

Βιδώστε τη μεταλλική γωνία στο πλαϊνό της ντουλάπας με 4 βίδες 4x18

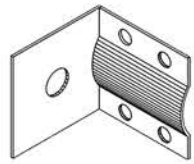

Ανοίξτε μία τρύπα στην πλάτη της ντουλάπας, στο ύψος που έχετε βιδώσει την γωνία. Σε εκείνο το σημείο τρυπήστε τον τοίχο για το πλαστικό ούπατ Φ8

Περάστε πρώτα τη βίδα 5x60 από το λαμάκι της γωνίας και στη συνέχεια βιδώστε στον τοίχο

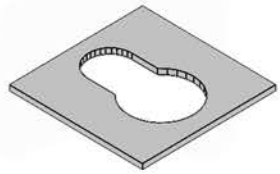

---

16 Τοποθέτηση **μπροστά μπάζας**

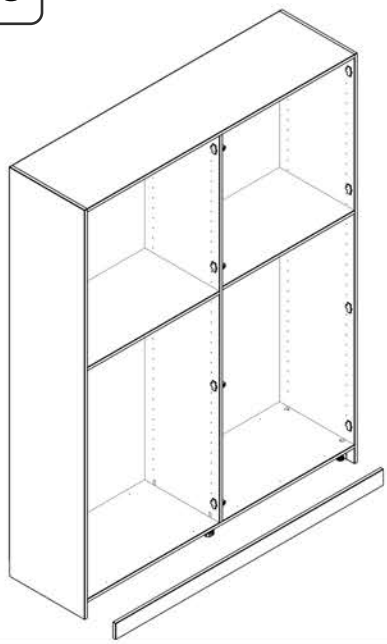

Τοποθετήστε τη μπροστά μπάζα και βιδώστε στις προκαθορισμένες θέσεις πάνω στη βάση



Βίδες μεγάλες 3,5x50

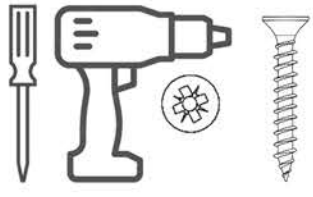

Συναρμολόγηση ντουλάπας

17 Τοποθέτηση **πορτών**

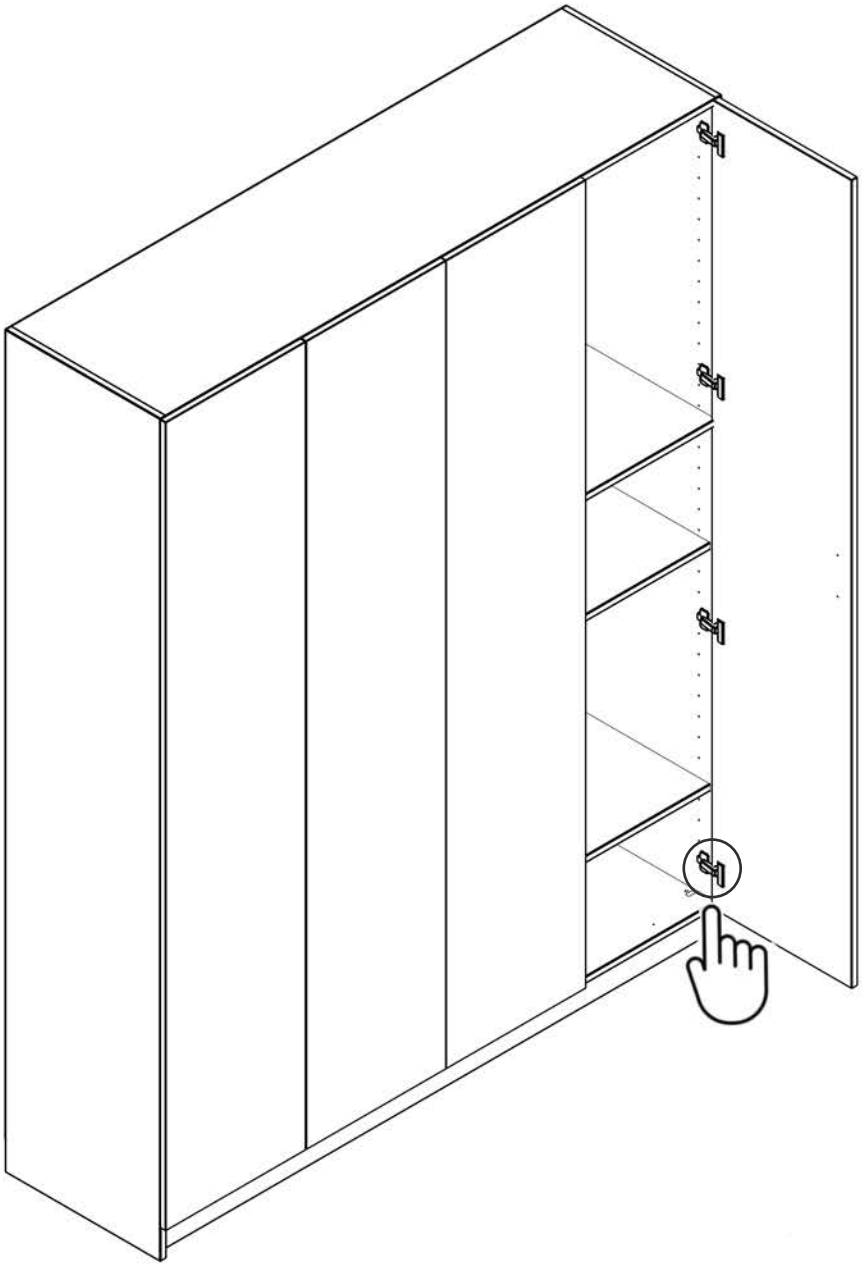



Τοποθετήστε το μπροστινό μέρος του μεντεσέ στην μπροστινή πλευρά του τακακιού

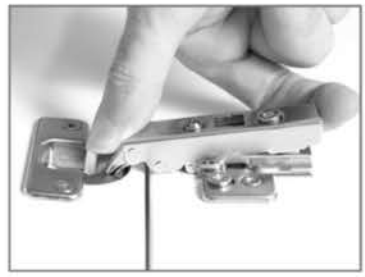

Περιστρέψτε το βραχίονα του μεντεσέ



Πιέστε προς τα κάτω το πίσω μέρος της άρθρωσης μέχρι να κάνει κλικ στο τακάκι

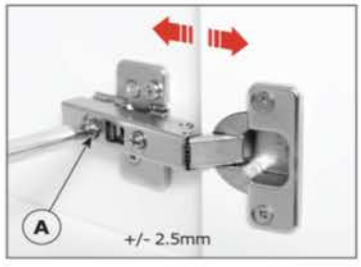

Η βίδα στη θέση A ρυθμίζει την απόσταση “μέσα-έξω” ττης πόρτας

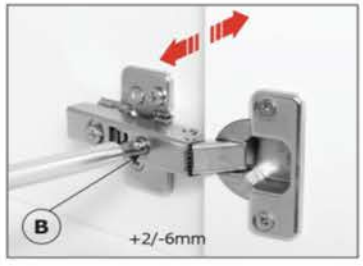

Η βίδα στη θέση B ρυθμίζει την απόσταση “δεξιά-αριστερά” της πόρτας

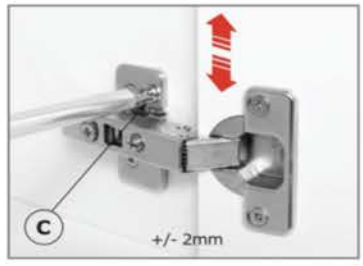

Η βίδα στη θέση C ρυθμίζει την απόσταση “πάνω-κάτω” της πόρτας

18 Τοποθέτηση **χερουλιών**

Προσοχή!

Για την τοποθέτηση των χερουλιών οι υπάρχουσες τρύπες πρέπει να γίνουν διαμπερείς. Εκτελέστε την εργασία αργά και με χαμηλές στροφές για να αποφύγετε το σπάσιμο της μελαμίνης στην έξοδο του τρυπανιού

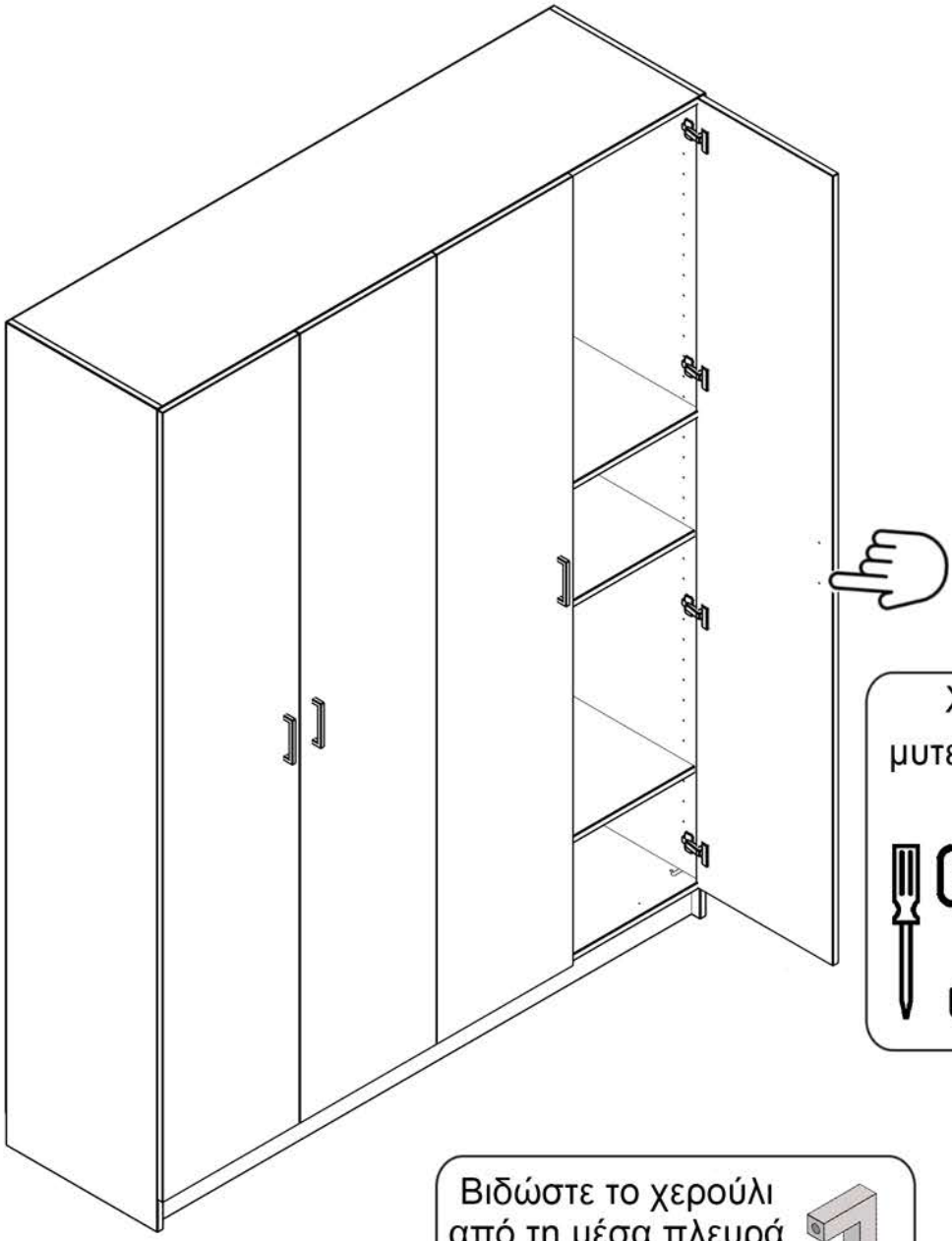

Χρησιμοποιήστε μία μυτερή μύτη τρυπανιού Φ5 για τις διατρήσεις

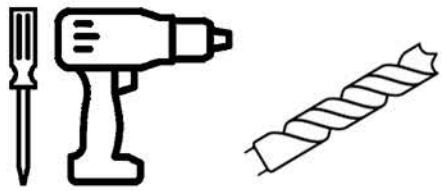

Βιδώστε το χερούλι από τη μέσα πλευρά της πόρτας με δύο βίδες 4x22

